Apr.1.2024 Copyright 2024 HIROSE ELECTRIC CO., LTD. All Rights Reserved.
本製品を車載用途などの高い信頼性が求められる機器にご使用の場合は、弊社までお問合せ下さい。

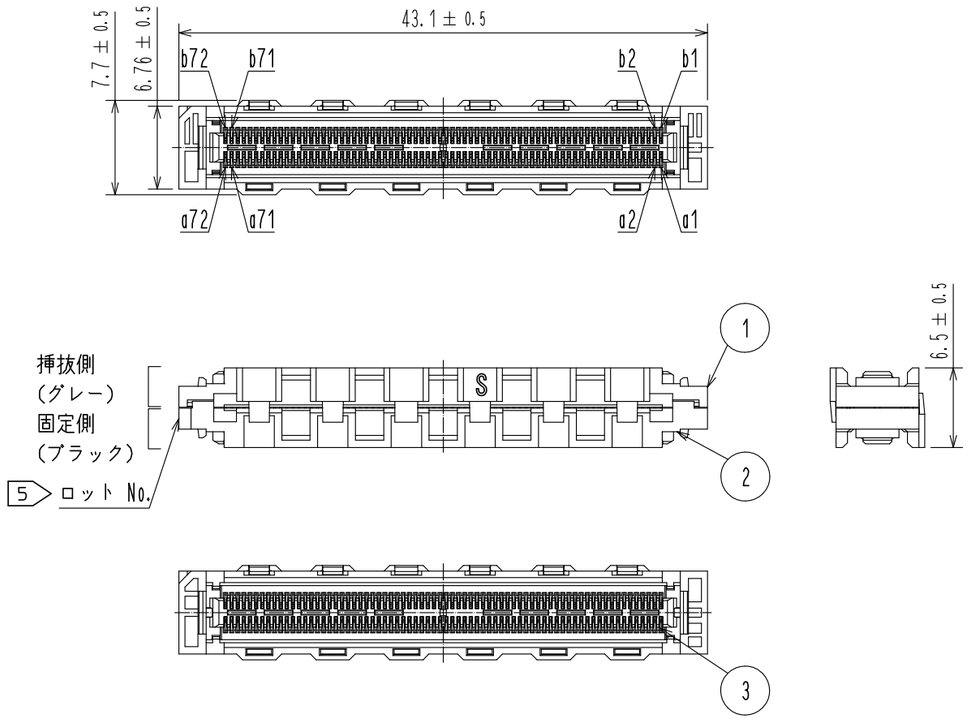

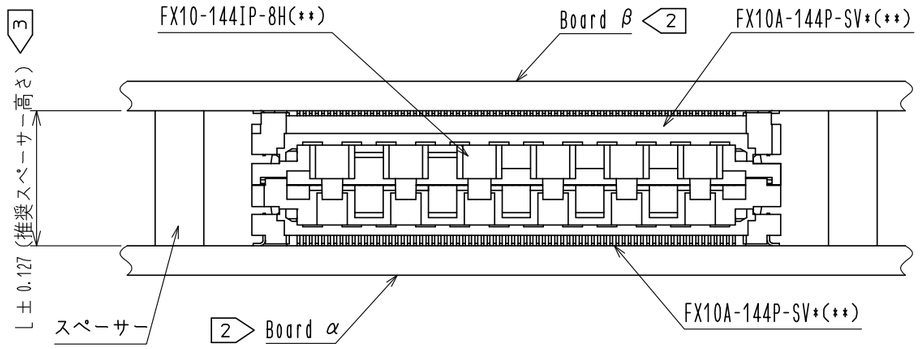

Fig.1 推奨スペーサー高さ (Free)

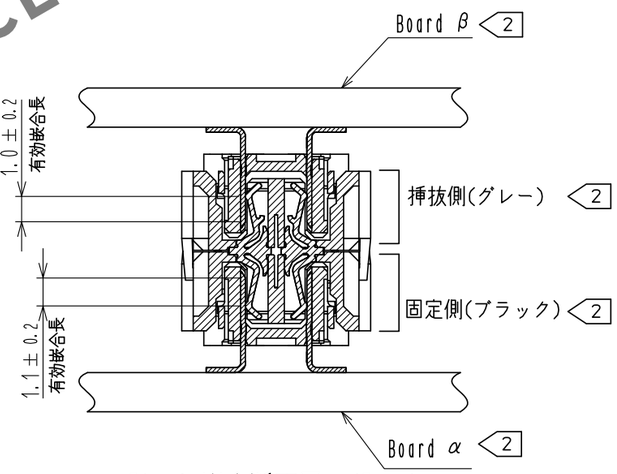

Fig.2 嵌合断面図 (Free)

HRS DRAWING FOR REFERENCE

Table.1 スタッキングハイト及びコネクタ組み合わせ 1

基板間高さ (スタッキングハイト)	ヘッダーコネクタ (Board α)	インターボーザー	ヘッダーコネクタ (Board β)	推奨スペーサー高さ (L) 3
8mm	FX10A-144P-SV(**)	FX10-144IP-8H(03)	FX10A-144P-SV(**)	8±0.127mm
9mm	FX10A-144P-SV1(**)		FX10A-144P-SV(**)	9±0.127mm
10mm	FX10A-144P-SV1(**)		FX10A-144P-SV1(**)	10±0.127mm

Table.2 インターボーザーピン配列 4

Row A Pin No.	1	2	3	4	5	6	7	8	9	10	11	12	13	14	15	16	17	18	19	20	21	22	23	24	25	26	27	28	29	30	31	32	33	34	35	36	37	38	39	40	41	42	43	44	45	46	47	48	49	50	51	52	53	54	55	56	57	58	59	60	61	62	63	64	65	66	67	68	69	70	71	72
Pin configuration	S	S	S	S	S	S	S	S	S	S	S	S	S	S	S	S	S	S	S	S	S	S	S	S	S	S	S	S	S	S	S	S	S	S	S	S	S	S	S	S	S	S	S	S	S	S	S	S	S	S	S	S	S	S	S	S	S	S	S	S	S	S	S	S	S	S	S	S	S	S	S	S	S	S
Row B Pin No.	1	2	3	4	5	6	7	8	9	10	11	12	13	14	15	16	17	18	19	20	21	22	23	24	25	26	27	28	29	30	31	32	33	34	35	36	37	38	39	40	41	42	43	44	45	46	47	48	49	50	51	52	53	54	55	56	57	58	59	60	61	62	63	64	65	66	67	68	69	70	71	72
Pin configuration	S	S	S	S	S	S	S	S	S	S	S	S	S	S	S	S	S	S	S	S	S	S	S	S	S	S	S	S	S	S	S	S	S	S	S	S	S	S	S	S	S	S	S	S	S	S	S	S	S	S	S	S	S	S	S	S	S	S	S	S	S	S	S	S	S	S	S	S	S	S	S	S	S	S

S: 信号(シングルエンド用)

Note.
1 ヘッダーコネクタは基板間高さで決まります(スタッキングハイト)。コネクタの組み合わせはTable 1を参照ください。
2 インターボーザーの固定側(ブラック)は、board αに実装されたヘッダーと嵌合します。
挿抜側(グレー)は、board βに実装されたヘッダーと嵌合します。
3 プリント基板をサポートし、またSMTはんだ接合部を保護するためにスペーサーが必要となります。
推奨スペーサー高さはTable 1を参照ください。
4 信号ピンの構成はTable 2を参照ください。
本製品はシングルエンド用信号144ピンの構成となります。
5 ロットNo.は、図示の位置になります。
6 本製品は1ソフトトレーに50個入りとなります。詳細はFig.3を参照ください。

部番	材質	処理・備考	部番	材質	処理・備考
2	LCP(ブラック)	UL94V-0	4	PS	(トレー)
1	LCP(グレー)	UL94V-0	3	銅合金	Ni1.5μm+Au0.76μm

UNITS	SCALE	COUNT	DESCRIPTION OF REVISIONS	DESIGNED	CHECKED	DATE
mm	2 : 1	0				

HRS HIROSE ELECTRIC CO., LTD.

APPROVED	: TM. MATSUO	17. 09. 04	DRAWING NO.	ADC-354345-03-00
CHECKED	: MK. EZAKI	17. 09. 01	PART NO.	FX10-144IP-8H(03)
DESIGNED	: AS. MATSUZAWA	17. 09. 01	CODE NO.	CL608-0009-5-03
DRAWN	: XINGYU CHENG	17. 09. 01		0 1/2

Apr.1.2024 Copyright 2024 HIROSE ELECTRIC CO., LTD. All Rights Reserved.
本製品を車載用途などの高い信頼性が求められる機器にご使用の場合は、弊社までお問合せ下さい。

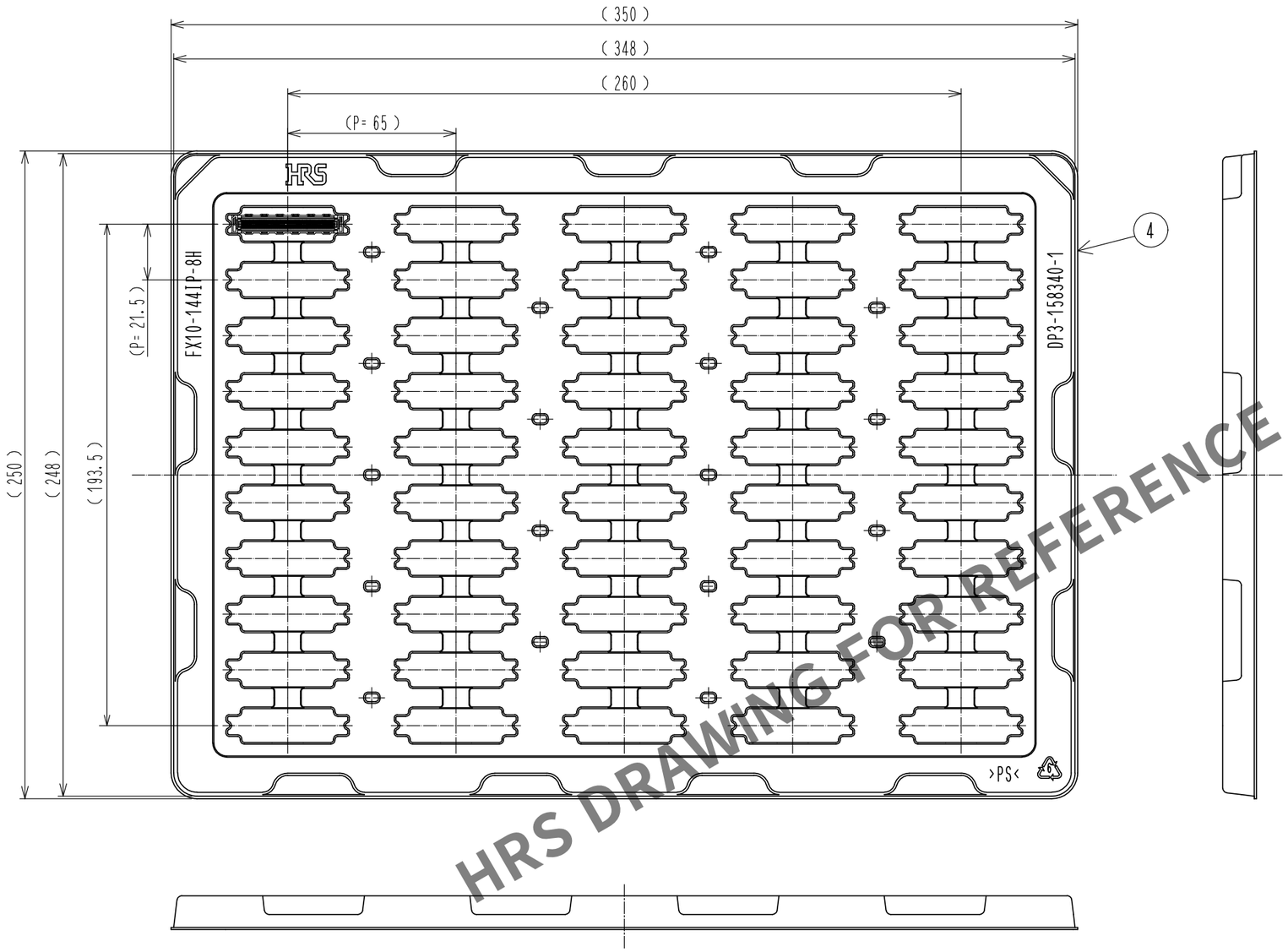

Fig.3 梱包状態図 (1:2) <6>

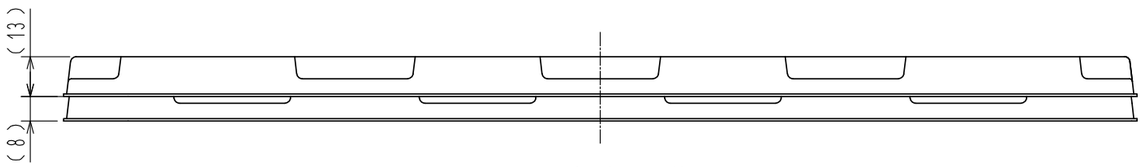

Fig.4 トレー段積み状態図 (1:2)

HRS DRAWING FOR REFERENCE

HRS	DRAWING NO.	ADC-354345-03-00
	PART NO.	FX10-144IP-8H(03)
	CODE NO.	CL608-0009-5-03 △0 2/2