May.1.2024 Copyright 2024 HIROSE ELECTRIC CO., LTD. All Rights Reserved.
本製品を車載用途などの高い信頼性が求められる機器にご使用の場合は、弊社までお問合せ下さい。

	△の数 COUNT	訂正記事 DESCRIPTION OF REVISIONS	設計 BY	検図 CHKD	年月日 DATE		△の数 COUNT	訂正記事 DESCRIPTION OF REVISIONS	設計 BY	検図 CHKD	年月日 DATE
1	1	RE-H-04754	伝法谷	[illegible]	02.03.11						. .
					. .						. .
					. .						. .

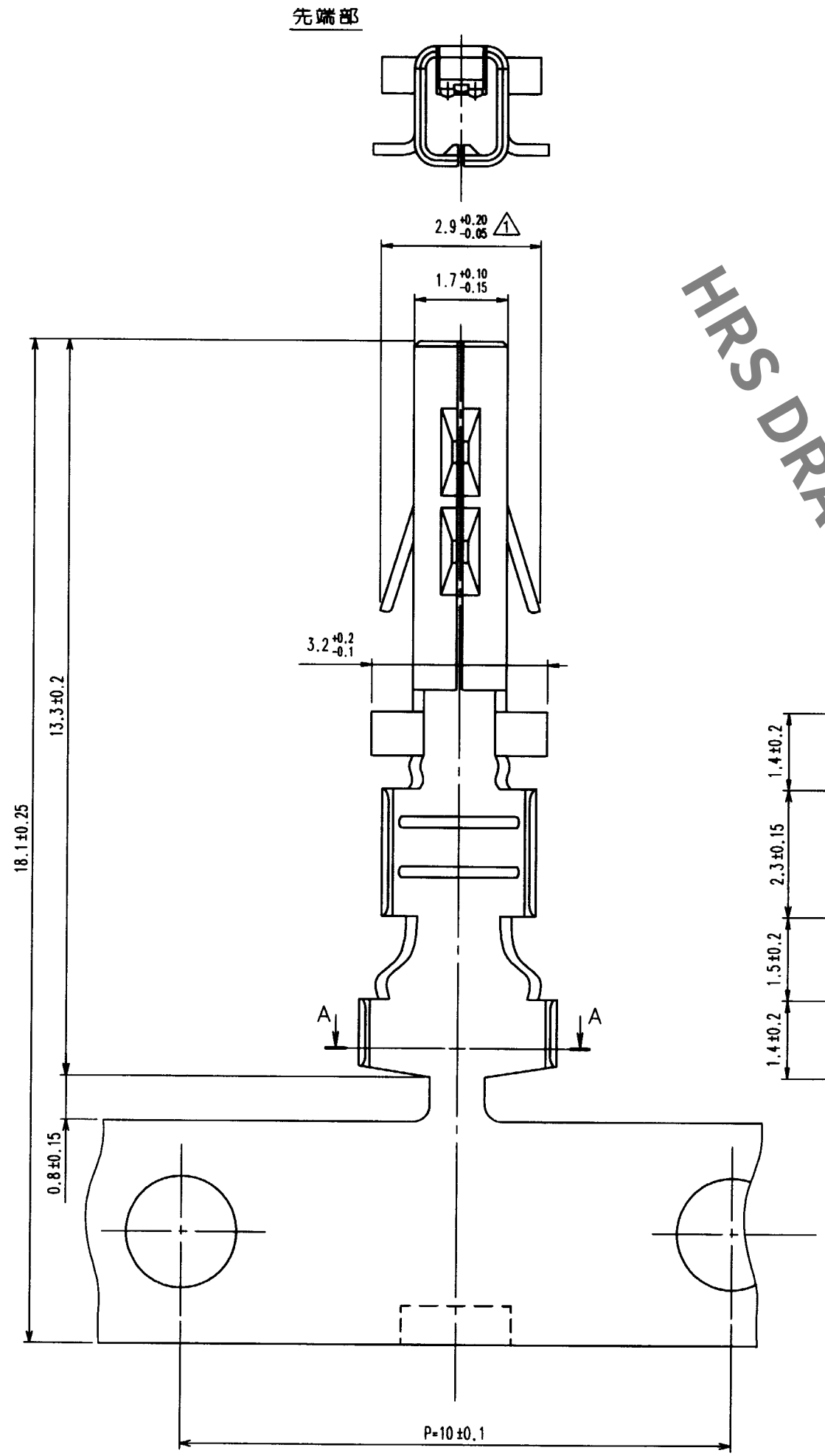

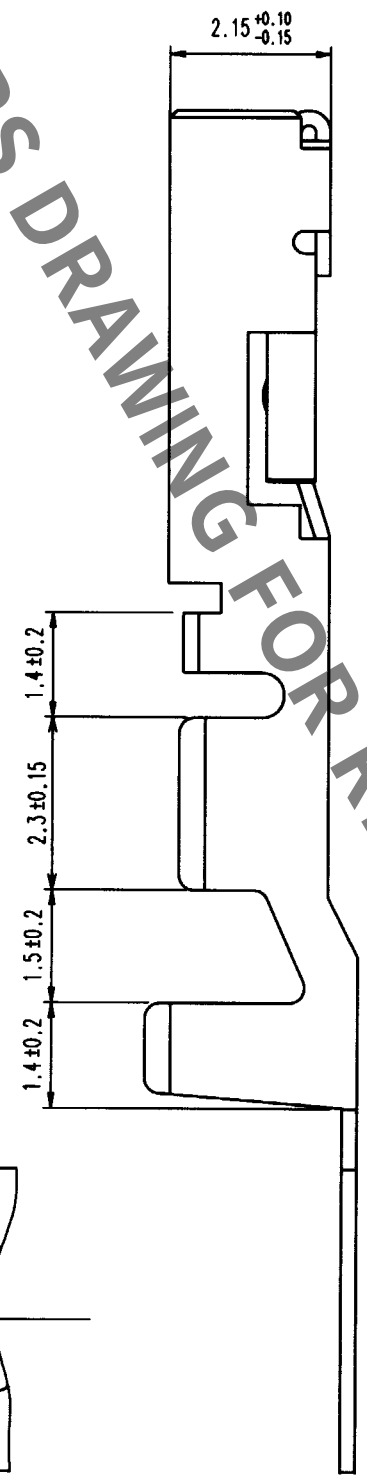

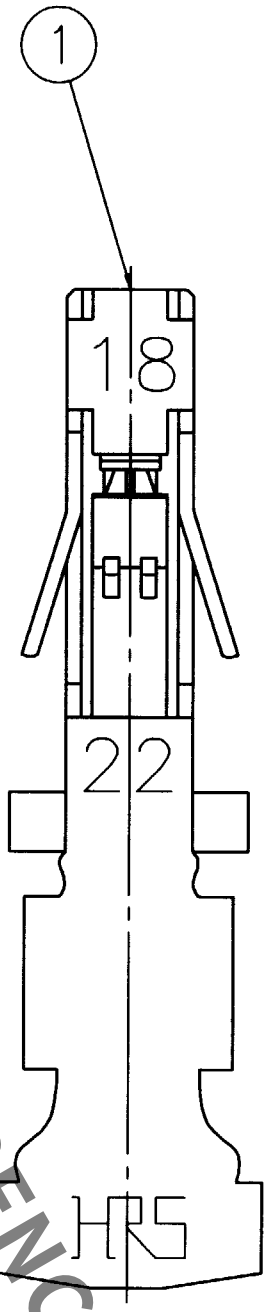

表１．適合ケーブル

項目		適合数値
適合番線		AWG18～AWG22
芯線構成	AWG18	43本／φ0.16mm
	AWG18	21本／φ0.18mm
	AWG18	17本／φ0.16mm
適合被覆外径		φ2.2mm～φ3.2mm
推奨UL Style		1015

A−A

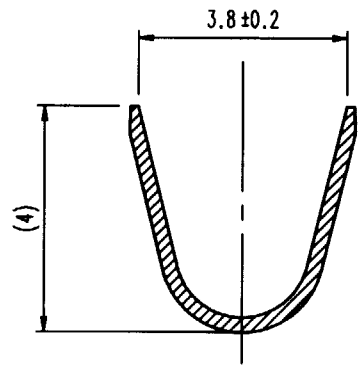

HRS DRAWING FOR REFERENCE

部番	材質	処理，備考	部番	材質	処理，備考
			1	りん青銅	すずめっき

備考 REMARKS

製図 DRAWN	設計 DESIGNED	検図 CHECKED	承認 APPROVED	出図 RELEASED
NC 95.01.21 後藤	NC 95.01.21 後藤	NC 95.01.22 中村	NC 95.01.23 山本	

旧製品コード CODE NO. (OLD) CL

尺度 SCALE 10：1

単位 UNITS mm

図番 DRAWING NO. ADC3-160131

ヒロセ電機株式会社 HIROSE ELECTRIC CO.,LTD.

製品名 PART NO. DF5A-1822SCF

製品コード CODE NO. CL676-0003-7

1/1

TO

FORM NO.233