Apr.1.2024 Copyright 2024 HIROSE ELECTRIC CO., LTD. All Rights Reserved.
本製品を車載用途などの高い信頼性が求められる機器にご使用の場合は、弊社までお問合せ下さい。

	△の数 COUNT	訂正記事 DESCRIPTION OF REVISIONS	担当 BY	検図 CHKD	年月日 DATE		△の数 COUNT	訂正記事 DESCRIPTION OF REVISIONS	担当 BY	検図 CHKD	年月日 DATE
△					. .	△					. .
△					. .	△					. .
△					. .	△					. .

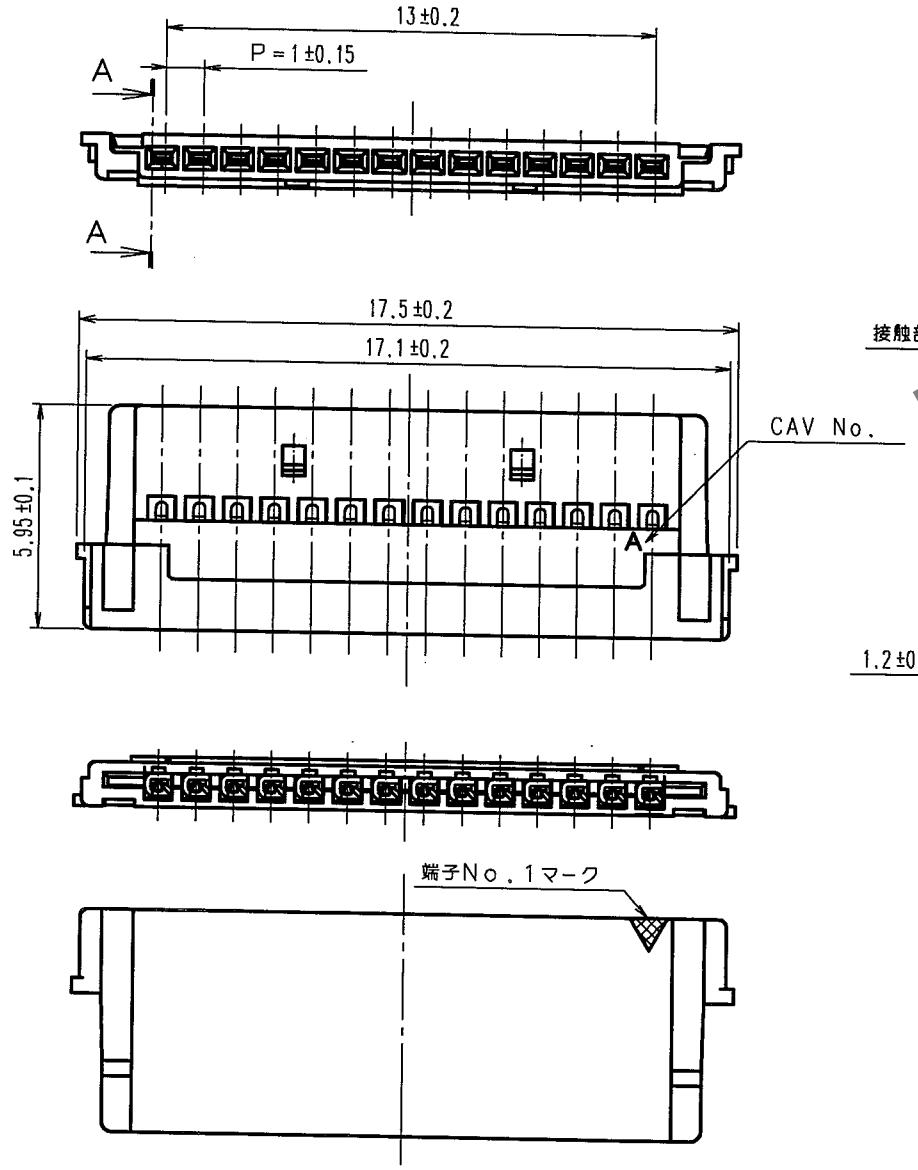

A－A（10：1）

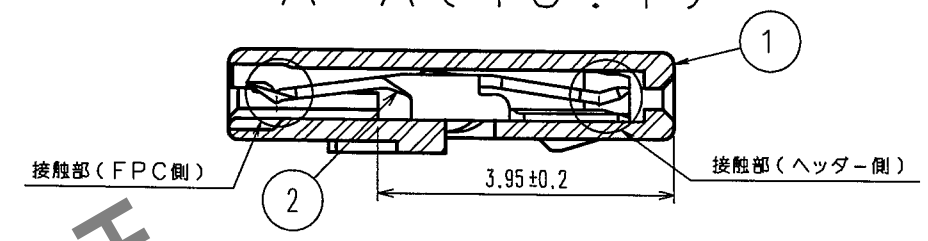

組立方法

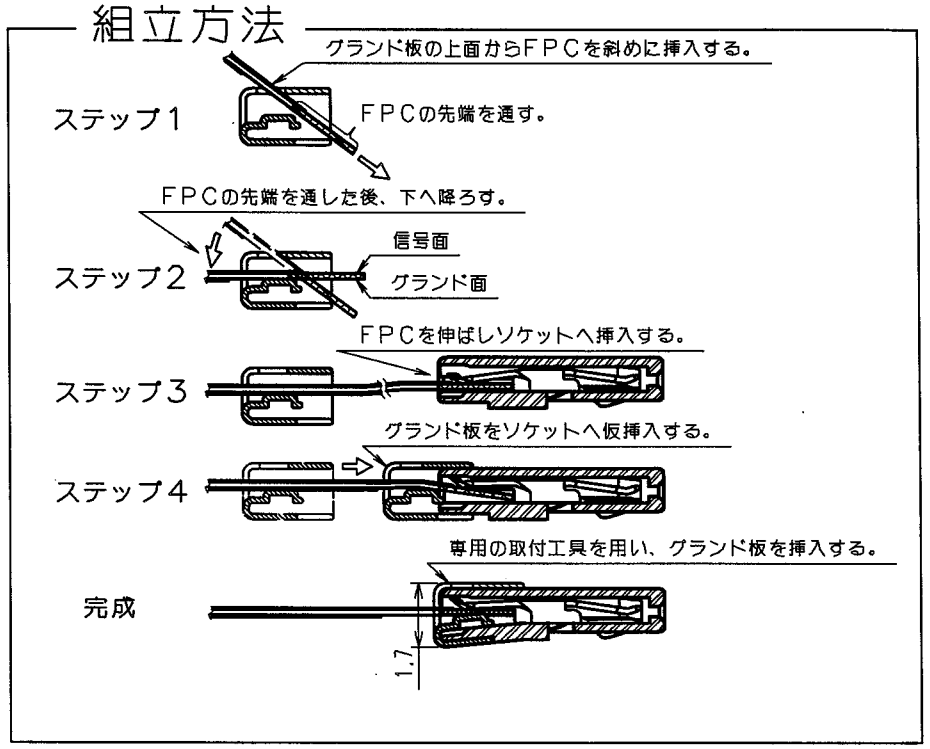

注1： トレー梱包。（100個単位販売）
2： グランド板とソケットは、個々の製品とし、別々に供給を行う。
（グランド板：DF19G-14S-1F-GND(05)／CL685-0018-5-05）
3： 信号面をグランド面へつなぐときは、FPCのパターンをスルーホールにしてつなぐこと。
4： FPCをアッセンブリーするときは、専用の取付工具を用いること。
5： FPCを保護する為、コネクタの挿抜は嵌合面に対して平行に行うこと。
6： FPCを保護する為、コネクタへテンションが掛かることがないこと。
（例：ノートパソコンの開閉時など。）
7： FPCを曲げるときは、FPCメーカーへ曲げR等の推奨条件の確認を取ること。
但し、曲げ位置は、下記の様に距離を設けること。

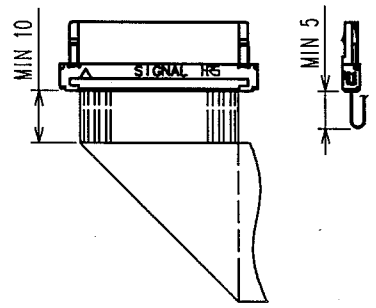

FPC推奨パターン図（10：1）

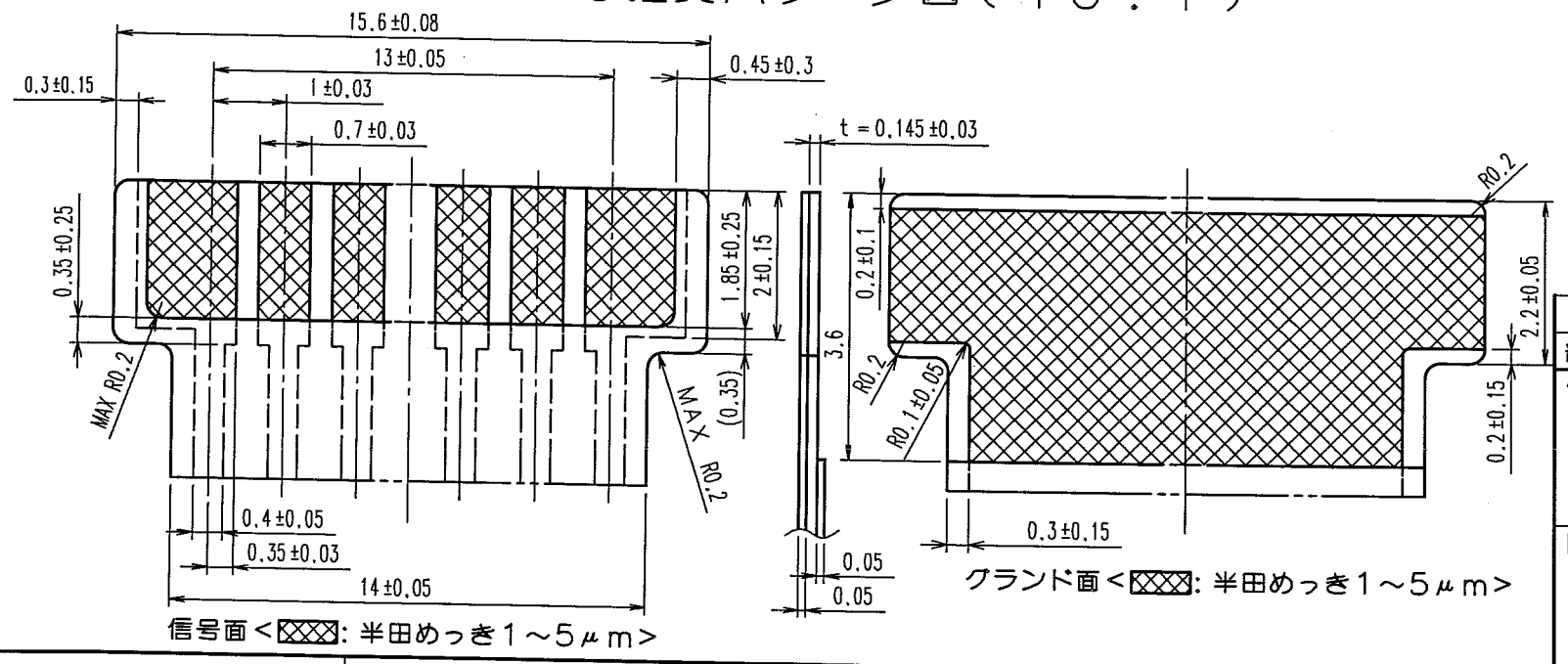

HRS DRAWING FOR REFERENCE

部番	材質	処理，備考
1	ポリアミド樹脂	UL94V-0
2	リン青銅	接触部(ヘッダー側)：金めっき0.1μm min 接触部(FPC側)：錫めっき1μm min 下地：ニッケルめっき0.5μm min

備考 REMARKS

製図 DRAWN	担当 DESIGNED	検図 CHECKED	承認 APPROVED	出図 RELEASED
NCW '05.4.11 三浦	NCW '05.4.11 伝法谷	NCW '05.4.11 梅原	NCW '05.4.12 小間	

旧製品コード CODE NO.(OLD)

尺度 SCALE 5：1
単位 UNITS mm

図番 DRAWING NO. ADC3-162745-02

HRS ヒロセ電機株式会社 HIROSE ELECTRIC CO.,LTD.

製品名 PART NO. DF19G-14S-1F(05)

製品コード CODE NO. CL685-0017-2-05

1/1

FORM NO.233

TO