3 Apr.1.2024 Copyright 2024 HIROSE ELECTRIC CO., LTD. All Rights Reserved.
本製品を車載用途などの高い信頼性が求められる機器にご使用の場合は、弊社までお問合せ下さい。

△の数 COUNT	訂正記事 DESCRIPTION OF REVISIONS	設計 BY	検図 CHKD	年月日 DATE	△の数 COUNT	訂正記事 DESCRIPTION OF REVISIONS	設計 BY	検図 CHKD	年月日 DATE
1 9	RE-T-01039	宍倉	伊田	04.3.18					. .
				. .					. .
				. .					. .

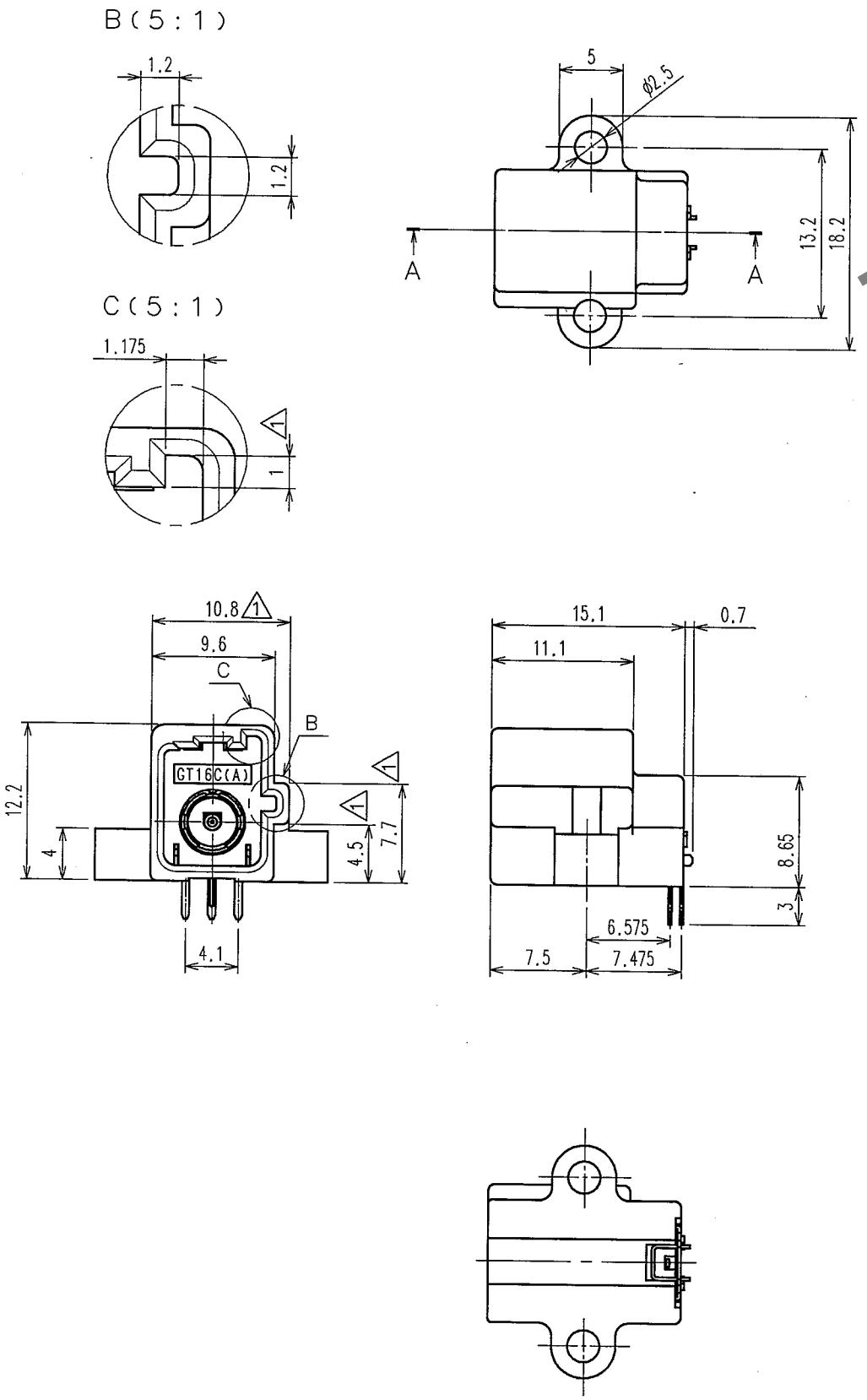

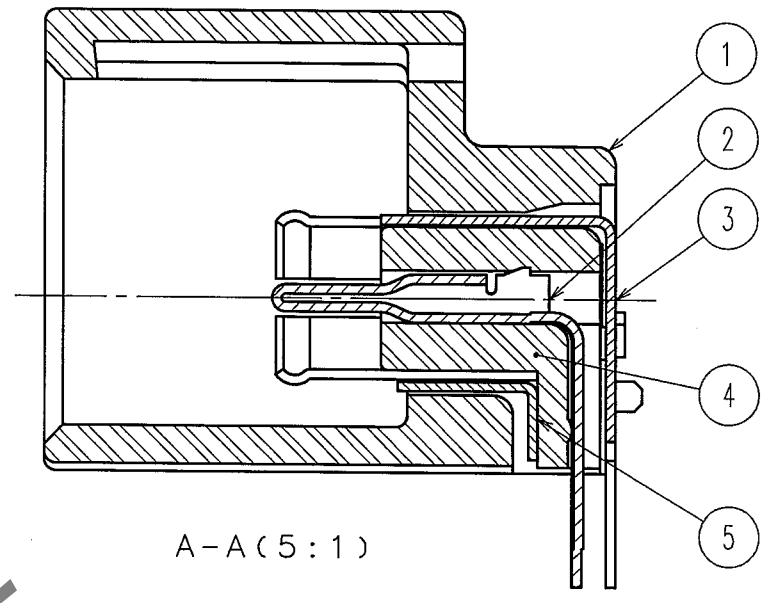

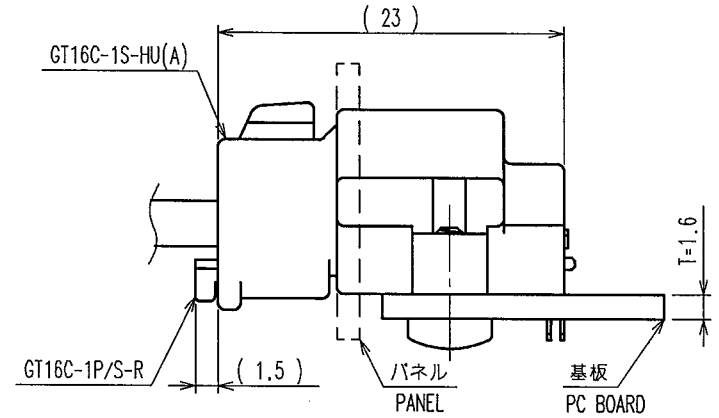

かん合図
MATED CONNECTORS

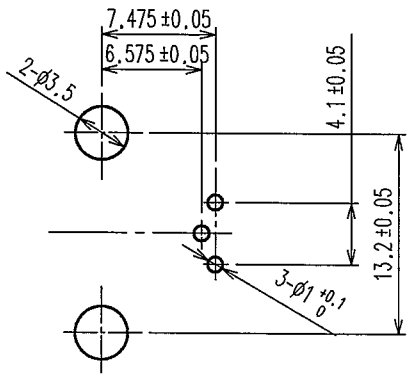

基板パターン図
RECOMMENDED PC BOARD HOLE PATTERN

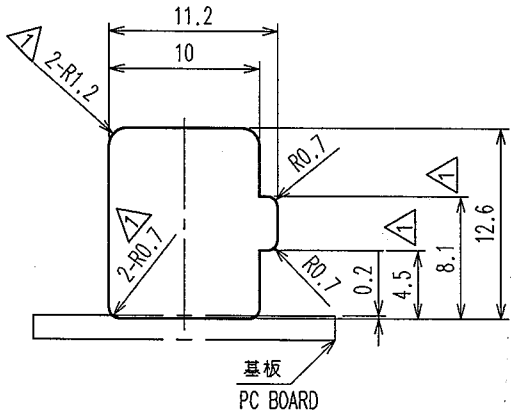

パネル推奨寸法図
RECOMMENDED PANEL CUTOUT

注1．取付ネジはJISB1122 なべタッピンねじ 2種 呼び径3 長さ6を適用します。
△1 NOTE1.FIXING SCREW SHALL BE IN ACCORDANCE WITH ISO 1481 OR 7049、NOMINAL DIAMETER 3, AND LENGTH 6.

Pb FREE

部番 NO.	材質 MATERIAL	処理，備考 FINISH, REMARKS	部番 NO.	材質 MATERIAL	処理，備考 FINISH, REMARKS
3	りん青銅 PHOSPHOR BRONZE	すずめっき TIN PLATED , T=0.25			
2	りん青銅 PHOSPHOR BRONZE	すずめっき TIN PLATED , T=0.25	5	りん青銅 PHOSPHOR BRONZE	すずめっき TIN PLATED , T=0.25
1	PBT	ブラウン BROWN	4	PPS	ナチュラル NATURAL

備考 REMARKS

製図 DRAWN	設計 DESIGNED	検図 CHECKED	承認 APPROVED	出図 RELEASED
AMC '04.2.3 春林	AMC '04.2.3 宍倉	AMC '04.2.3 佐藤	AMC '04.2.3 佐藤	

旧製品コード CODE NO.(OLD)

尺度 SCALE 2 : 1
単位 UNITS mm

図番 DRAWING NO. ADC3-166308

製品名 PART NO. GT16C-1P-DS(A)

HRS ヒロセ電機株式会社 HIROSE ELECTRIC CO.,LTD.

製品コード CODE NO. CL766-0062-7

1/1

FORM NO.233

TO
AMC

HRS DRAWING FOR REFERENCE