Mar.1.2024 Copyright 2024 HIROSE ELECTRIC CO., LTD. All Rights Reserved.
本製品を車載用途などの高い信頼性が求められる機器にご使用の場合は、弊社までお問合せ下さい。

ELV・RoHS適合品

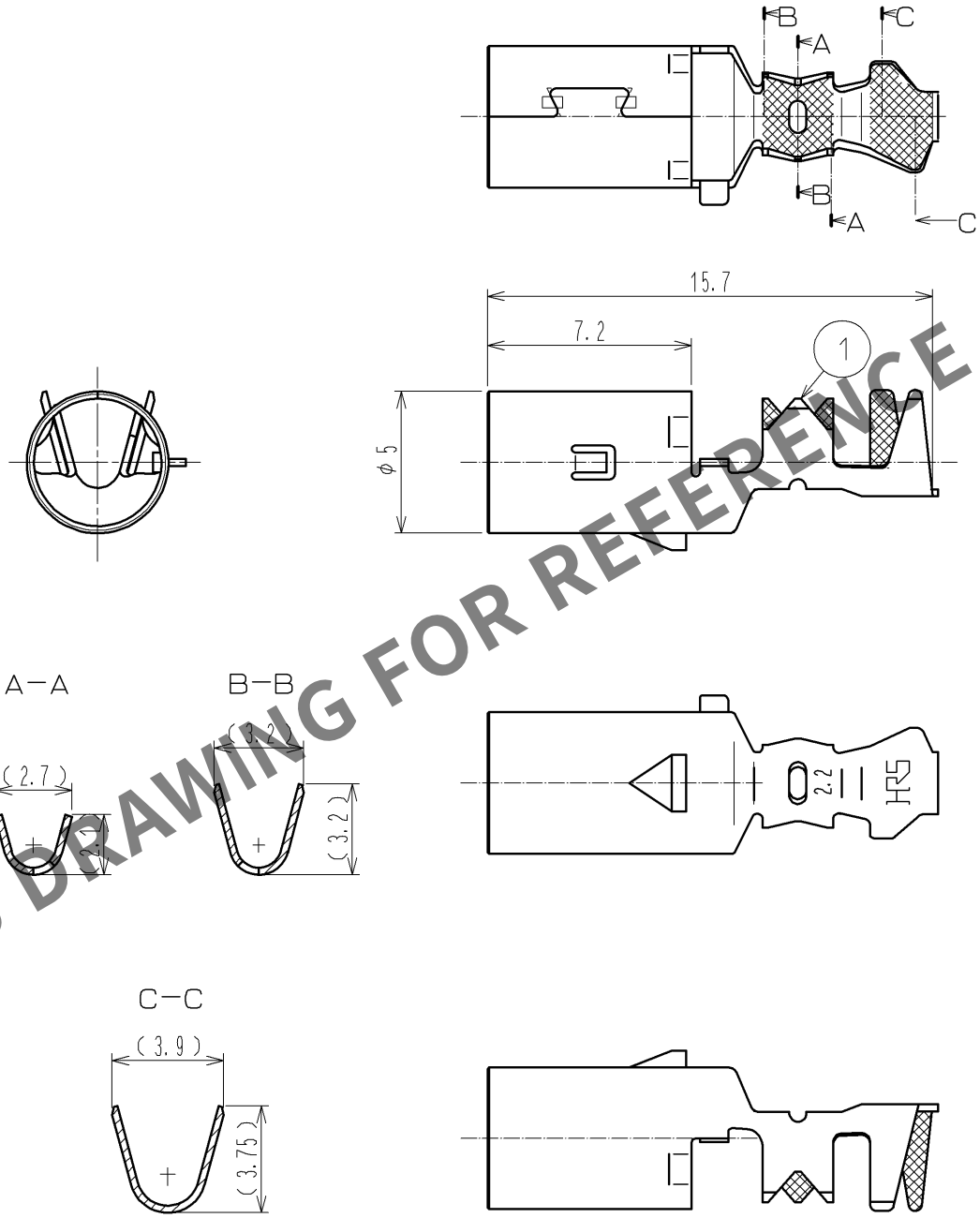

HRS DRAWING FOR REFERENCE

部番	材質	処理，備考	部番	材質	処理，備考
1	りん青銅	すずめっき			

UNITS mm	SCALE 4：1	△の数	訂正記事	設計	検図	年月日

HIROSE ELECTRIC CO., LTD.

承認	KS. SATOH	08. 01. 28	図番：	ADC4-166958-00
検図	MO. OKADA	08. 01. 28	製品名：	GT16C-/1. 1-2. 2SC
設計	MH. YAMAGUCHI	08. 01. 24	製品コード	CL766-0089-3-00
製図	MH. YAMAGUCHI	08. 01. 24		△ 1/1

FORM HC0011-5-1