Mar.1.2024 Copyright 2024 HIROSE ELECTRIC CO., LTD. All Rights Reserved.
本製品を車載用途などの高い信頼性が求められる機器にご使用の場合は、弊社までお問合せ下さい。

△2 図枠変更

	△の数 COUNT	訂正記事 DESCRIPTION OF REVISIONS	設計 BY	検図 CHKD	年月日 DATE		△の数 COUNT	訂正記事 DESCRIPTION OF REVISIONS	設計 BY	検図 CHKD	年月日 DATE
△1	1	DIS-P-00001045	西田	徳田	21. 1.05	△					. .
△2	2	DIS-P-00010979	西田	徳田	23. 1.17	△					. .
△					. .	△					. .

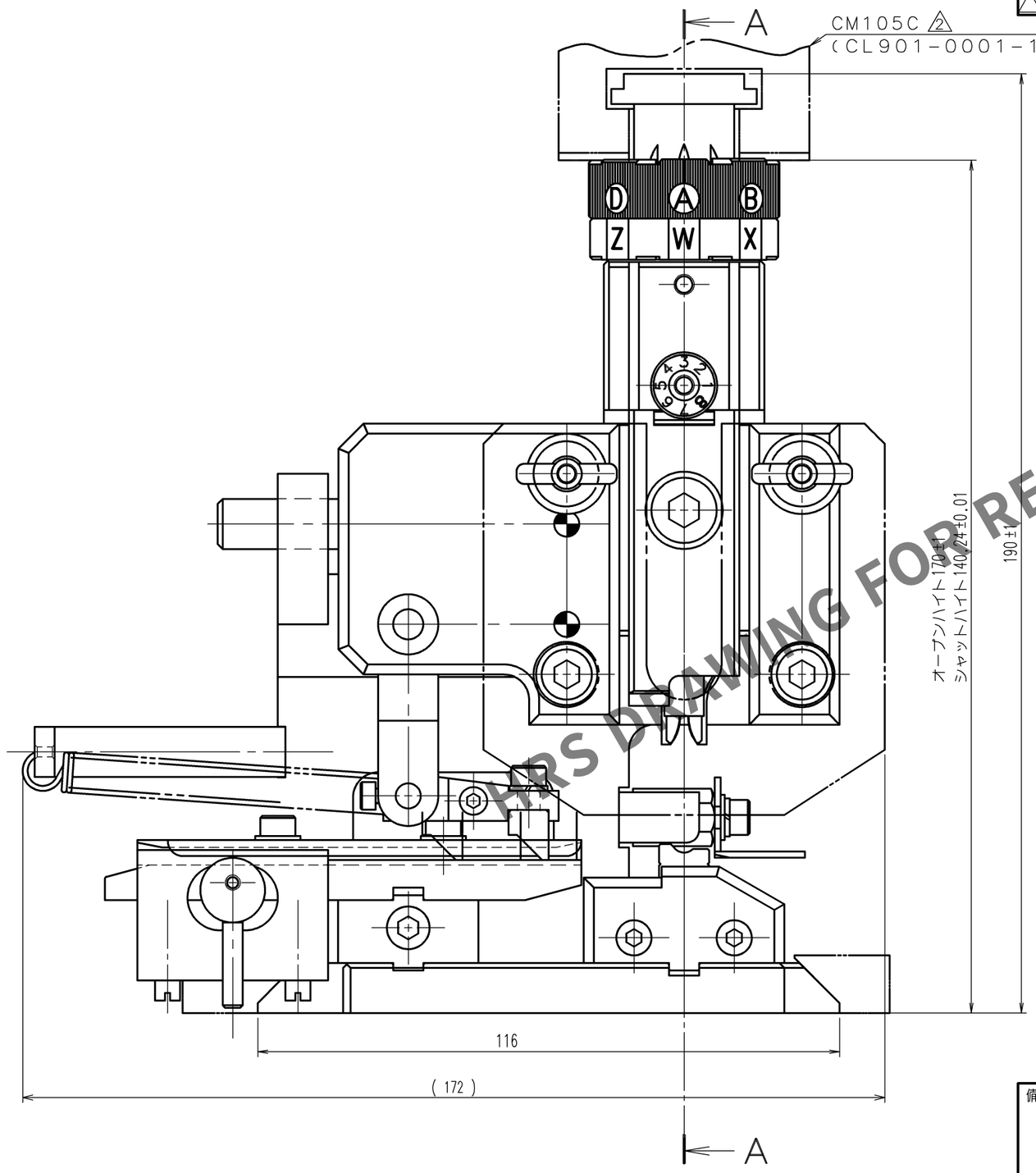

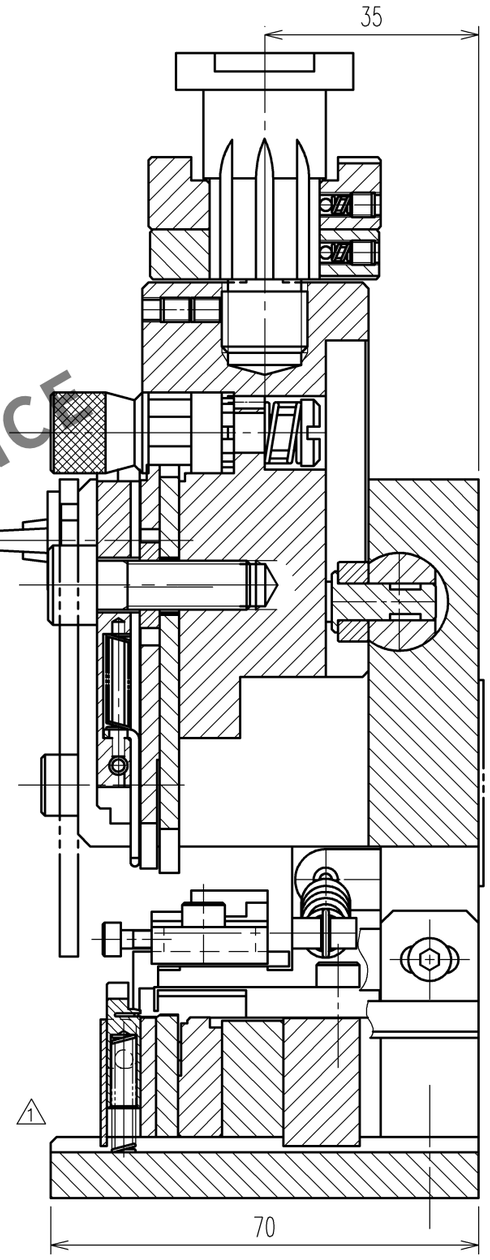

A－A

注 1．本図は適合端子ZE05-2022SCF(CL752-2001-0)用
アプリケーターの組立を示す。

HRS DRAWING FOR REFERENCE

TO
PE

備考 REMARKS	製図 DRAWN	設計 DESIGNED	検図 CHECKED	承認 APPROVED	出図 RELEASED
	生技 17.3.10 杉渕	生技 17.3.10 杉渕	生技 17.3.14 井藤	生技 17.3.14 井藤	

旧製品コード CODE NO.(OLD) CL-	尺度 SCALE 1 : 1	図番 DRAWING NO. ADC3-285300-00-00	製品名 PART NO. AP105-ZE05-2022S
	単位 UNITS mm	HRS ヒロセ電機株式会社 HIROSE ELECTRIC CO.,LTD.	製品コード CODE NO. CL0901-5239-0 1/1

FORM NO.233