Feb.1.2026 Copyright 2026 HIROSE ELECTRIC CO., LTD. All Rights Reserved.
本製品を車載用途などの高い信頼性が求められる機器にご使用の場合は、弊社までお問合せ下さい。

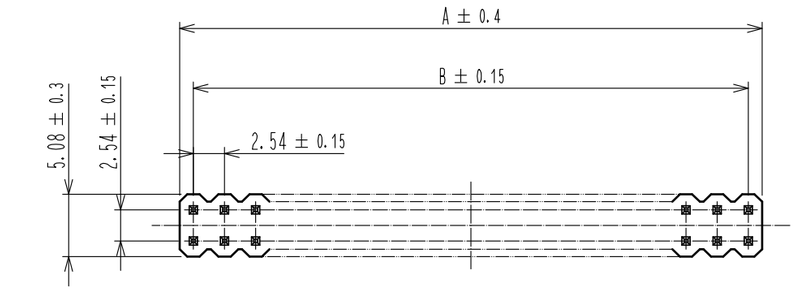

推奨基板寸法図

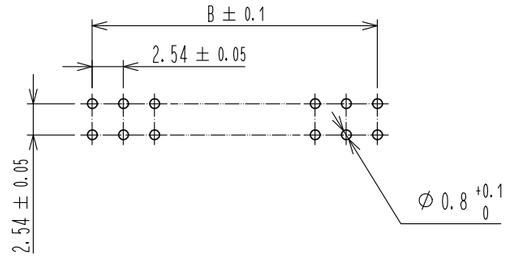

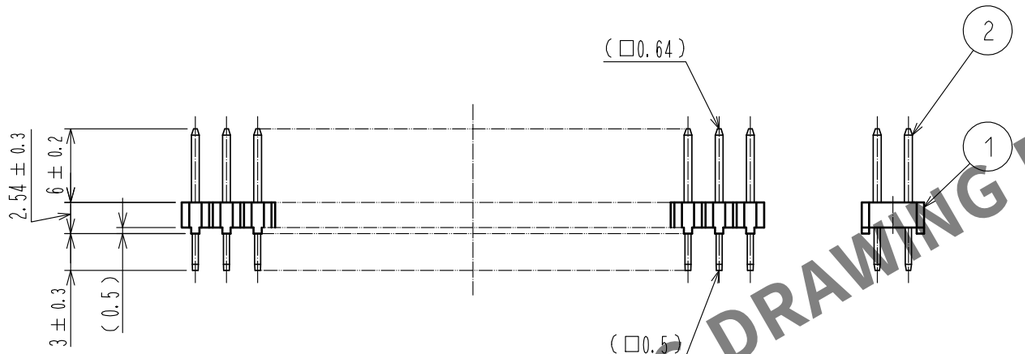

製品名	製品コード	極数	A	B
A1- 4PA-2.54DSA(71)	CL619-0036-1-71	4	4.78	2.54
A1- 6PA-2.54DSA(71)	CL619-0021-4-71	6	7.32	5.08
A1- 8PA-2.54DSA(71)	CL619-0037-4-71	8	9.86	7.62
A1-10PA-2.54DSA(71)	CL619-0022-7-71	10	12.40	10.16
A1-12PA-2.54DSA(71)	CL619-0023-0-71	12	14.94	12.70
A1-14PA-2.54DSA(71)	CL619-0024-2-71	14	17.48	15.24
A1-16PA-2.54DSA(71)	CL619-0025-5-71	16	20.02	17.78
A1-18PA-2.54DSA(71)	CL619-0026-8-71	18	22.56	20.32
A1-20PA-2.54DSA(71)	CL619-0027-0-71	20	25.10	22.86
A1-24PA-2.54DSA(71)	CL619-0028-3-71	24	30.18	27.94
A1-26PA-2.54DSA(71)	CL619-0029-6-71	26	32.72	30.48
A1-30PA-2.54DSA(71)	CL619-0030-5-71	30	37.80	35.56
A1-34PA-2.54DSA(71)	CL619-0031-8-71	34	42.88	40.64
A1-40PA-2.54DSA(71)	CL619-0032-0-71	40	50.50	48.26
A1-50PA-2.54DSA(71)	CL619-0033-3-71	50	63.20	60.96
A1-60PA-2.54DSA(71)	CL619-0034-6-71	60	75.90	73.66
A1-64PA-2.54DSA(71)	CL619-0035-9-71	64	80.98	78.74

HRS DRAWING FOR REFERENCE

注 1 ( )内寸法は参考値を示します.

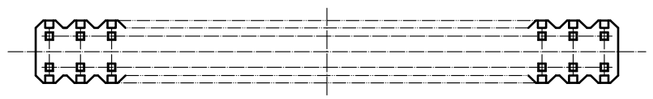

△2 紙図面を電子データ化

NO.	MATERIAL	FINISH , REMARKS
1	PBT樹脂	黒色 △2
2	黄銅	接触部 :金めっき 0.2μm min. ディップ部:純すずめっき 2μm min. 下地 :ニッケルめっき 2.5μm min.

UNITS	SCALE	COUNT	DESCRIPTION OF REVISIONS	DESIGNED	CHECKED	DATE
mm	FREE	△2 2	DIS-F-00015681	YU. NAKADA	HT. YAMAGUCHI	20221021

HRS HIROSE ELECTRIC CO., LTD.

APPROVED	:KJ. KATAYOSE	20050105	DRAWING NO.	ADC-152791-71-21
CHECKED	:HS. OKAWA	20050105	PART NO.	A1-**PA-2.54DSA(71)
DESIGNED	:KT. DOI	20050105	CODE NO.	CL619 △2 1/1
DRAWN	:KT. DOI	20050105		

FORM HC0011-5-7