May.1.2024 Copyright 2024 HIROSE ELECTRIC CO., LTD. All Rights Reserved.
本製品を車載用途などの高い信頼性が求められる機器にご使用の場合は、弊社までお問合せ下さい。

5 図－2（1：1）

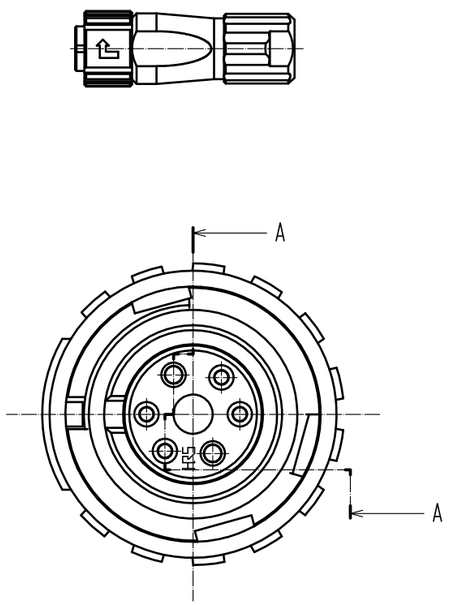

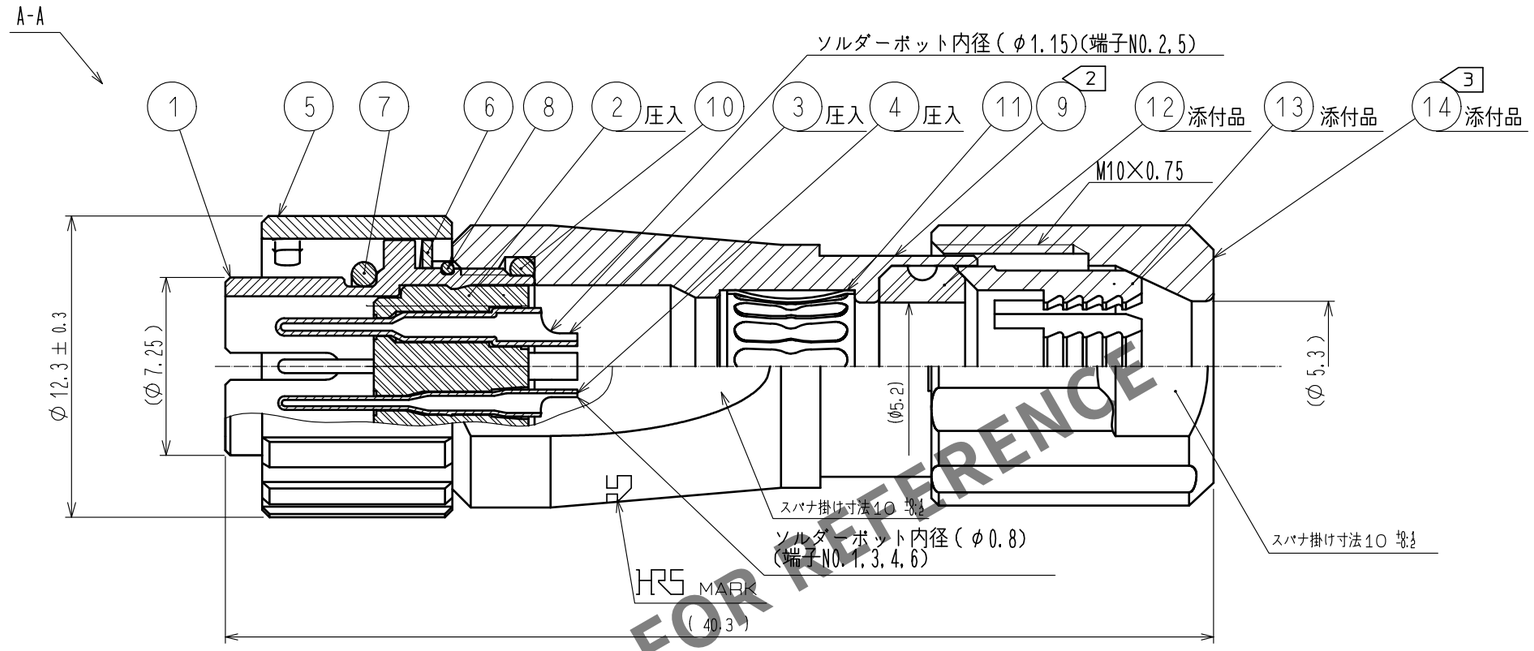

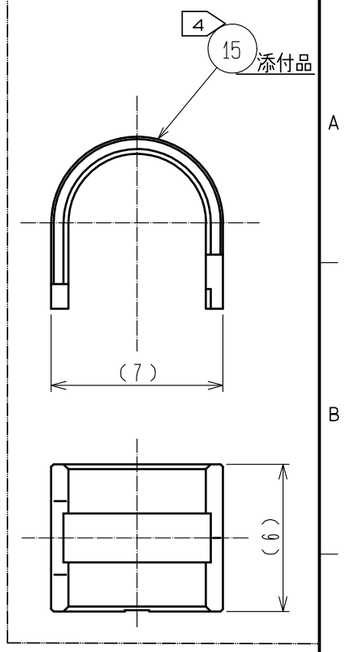

図－1（2：1）

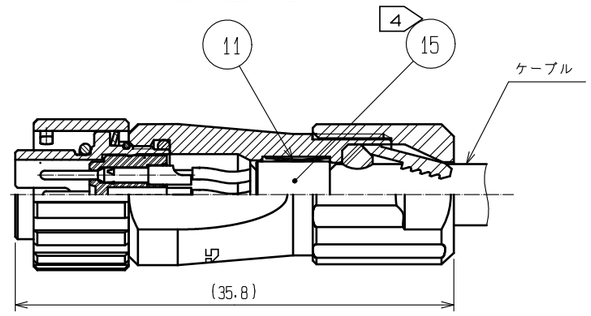

注 1 部番③、④の処理は，次による．
接触部：金めっき0．2μm min
結線部：金めっき0．03μm min
下地：ニッケルめっき2μm min

2 部番⑨の推奨締付けトルク：1～1．5N・m．
尚，ねじ部の緩み防止として部番①のねじ部にヘンケルジャパン（株）製、ロックタイト263または相当品の塗布をお願いします。

3 部番⑭の推奨締付けトルク：0．8～1N・m．
尚，ねじ部の緩み防止として部番⑨のM10X0．75のねじ部にヘンケルジャパン（株）製、ロックタイト263＋ロックプライマ7649または相当品の塗布をお願いします。

4 部番⑮は、図－1に示したようにケーブルに圧着固定させ部番⑪と接触させて使用します。
部番⑮の適用圧着工具：HR10A－TC－02（CL150－0041－2）（Ø5．3の穴）

5 図－2は、組立後の外観形状を示す。

6 適用結線治具：LF07BP－T01（CL150－0232－0）
結線治具は、結線及び組立時の部番①の受け台としてご使用下さい。

7 部番①に対する部番⑤、⑨、⑭の回転方向の位置関係は一例を示す。

8 ケーブルの構造により、ケーブルクランプ力、回転力、防水性能等が異なりますので、事前に御確認の上、御使用願います。

NO.	MATERIAL	FINISH . REMARKS	NO.	MATERIAL	FINISH . REMARKS
8	ステンレス鋼				
7	クロロプレンゴム	（クロ）	15	黄銅	ニッケルめっき
6	ステンレス鋼		14	PPS樹脂	（ナチュラル　茶色） UL94V-0
5	亜鉛合金	ニッケルめっき	13	ポリアミド樹脂	（ナチュラル　乳白色） UL94V-0
4	銅合金	1	12	クロロプレンゴム	（クロ）
3	銅合金	1	11	りん青銅	ニッケルめっき
2	PPS樹脂	（クロ） UL94V-0	10	クロロプレンゴム	（クロ）
1	亜鉛合金	ニッケルめっき	9	亜鉛合金	ニッケルめっき

UNITS	SCALE	COUNT	DESCRIPTION OF REVISIONS	DESIGNED	CHECKED	DATE
mm	4：1	0				

HRS HIROSE ELECTRIC CO., LTD.

APPROVED	HY. KOBAYASHI	18.02.22	DRAWING NO.	ADC-119201-31-00
CHECKED	HY. KOBAYASHI	18.02.22	PART NO.	LF07WBP-6P-A(31)
DESIGNED	TY. SUZUKI	18.02.21	CODE NO.	CL136-0016-0-31
DRAWN	HM. SAITO	18.02.19		0 1/1

HRS DRAWING FOR REFERENCE