Mar.1.2026 Copyright 2026 HIROSE ELECTRIC CO., LTD. All Rights Reserved.
本製品を車載用途などの高い信頼性が求められる機器にご使用の場合は、弊社までお問合せ下さい。

	△の数	訂正記事	担当	検図	年月日		△の数	訂正記事	担当	検図	年月日
△					. .	△					. .
△					. .	△					. .
△					. .	△					. .

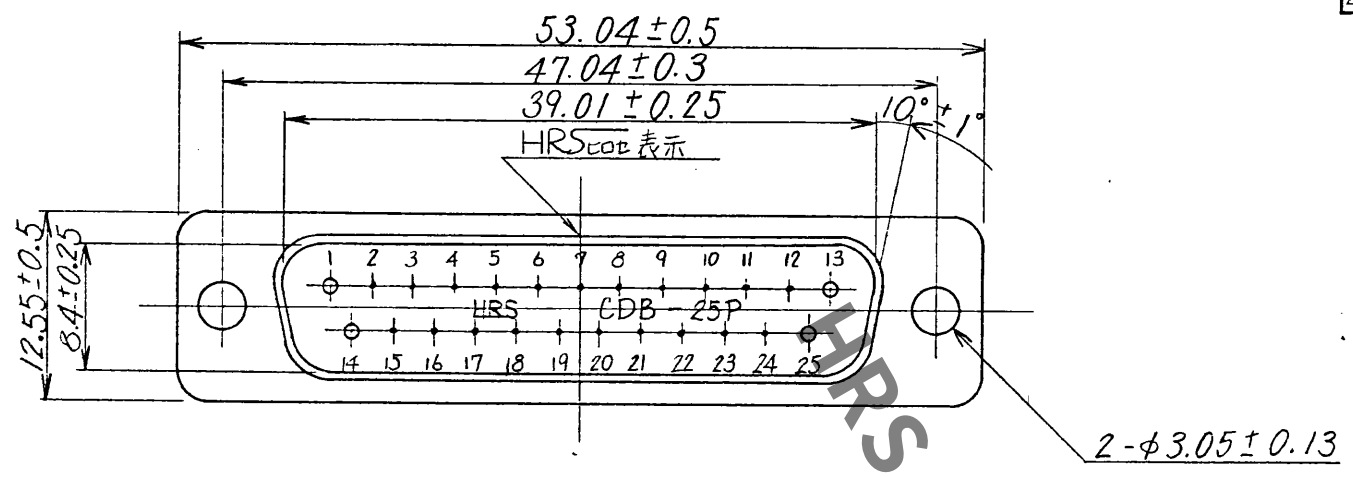

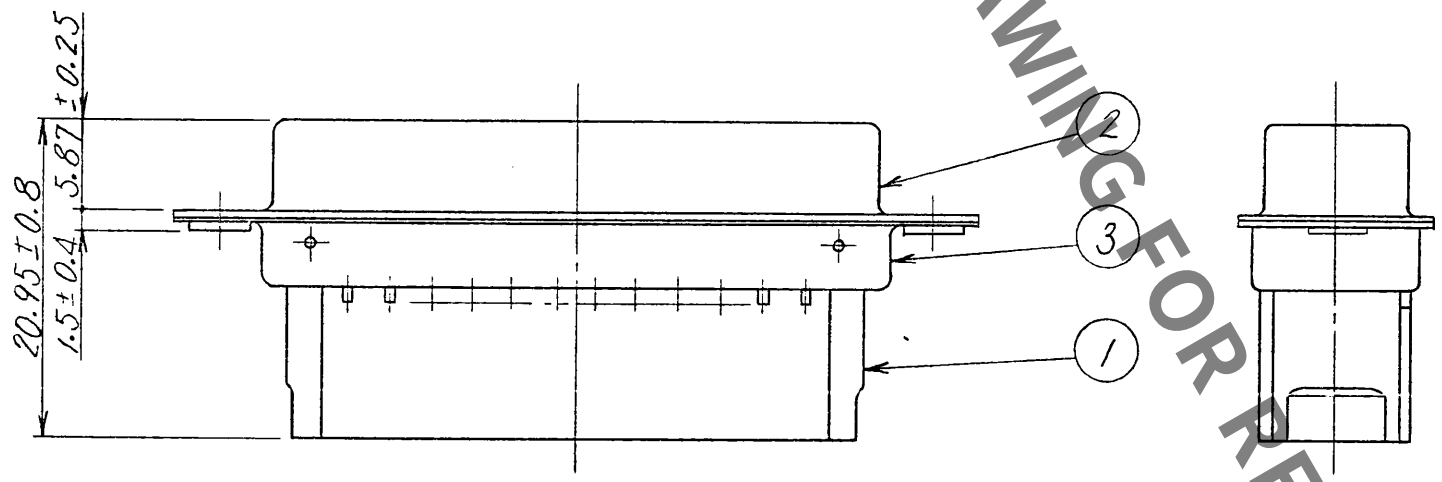

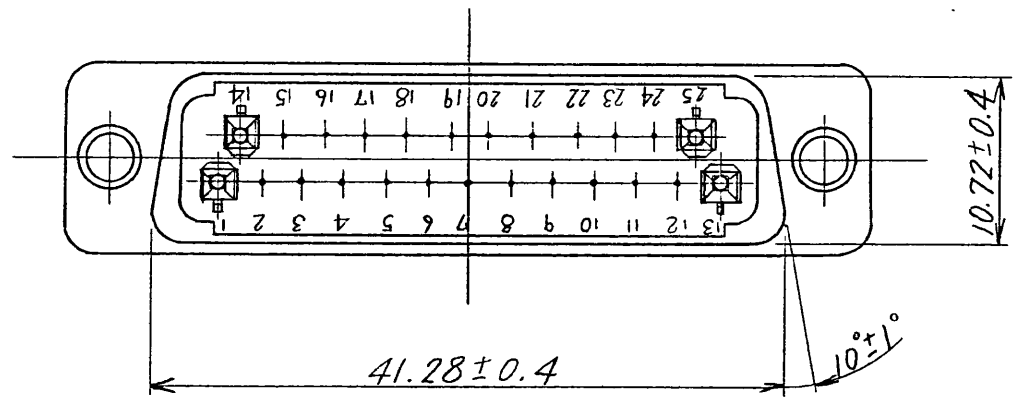

HRS DRAWING FOR REFERENCE

部番	材質	処理	備考	部番	材質	処理	備考
2	鋼	ニッケルめっき					
1	ポリフタルアミド樹脂 (クロ)		UL 94 V-0	3	鋼	ニッケルめっき	

寸法区分	公差
6以下	±0.3
6をこえ 18以下	±0.5
18をこえ 50以下	±0.7
50をこえ125以下	±1
125をこえ250以下	±1.3
角度	±1°

一般公差

製図	担当	検図	査閲	承認	出図
06.1.23	. .				. .

図名 | 製品名 CDB-25P(05)

旧CL CL - - -
旧図 DC3- -
図番 ADC3-09409-
尺度 2/1 | 単位 mm | 製品コード CL211-0211-6-05

形別配布先: Q

ヒロセ電機株式会社

技書規104