May.1.2024 Copyright 2024 HIROSE ELECTRIC CO., LTD. All Rights Reserved.
本製品を車載用途などの高い信頼性が求められる機器にご使用の場合は、弊社までお問合せ下さい。

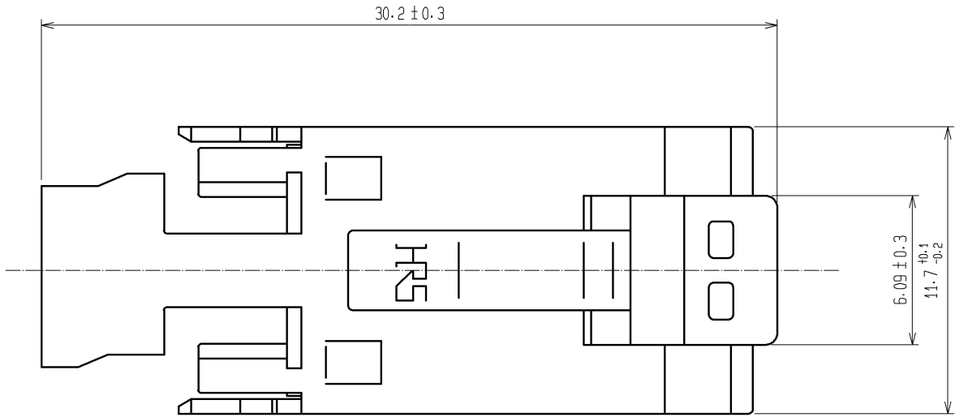


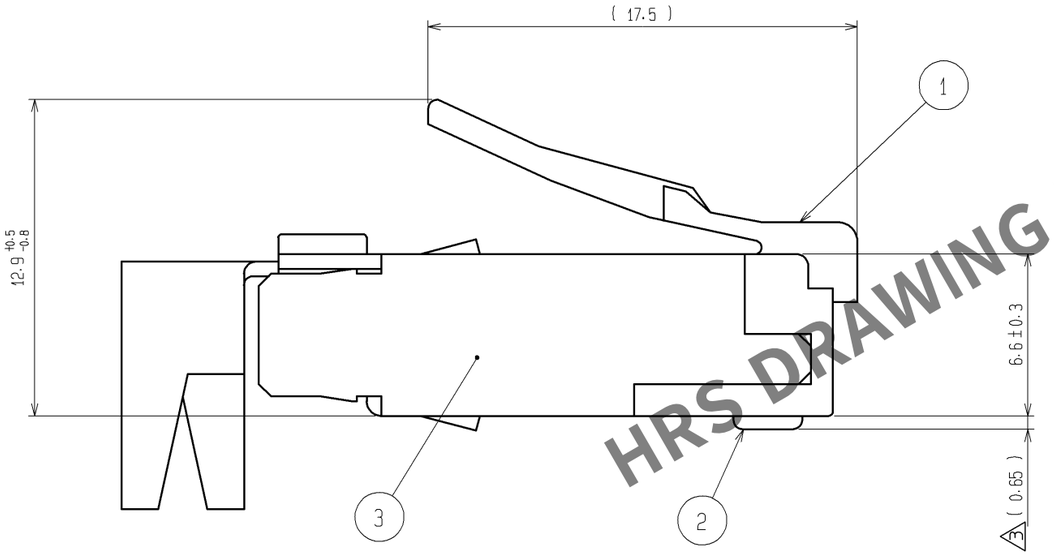


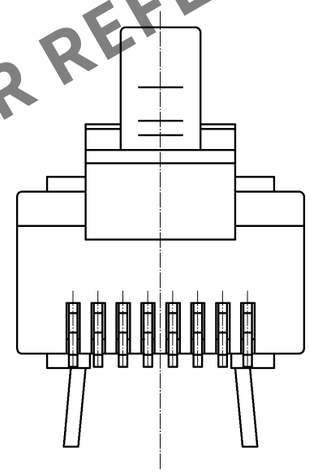

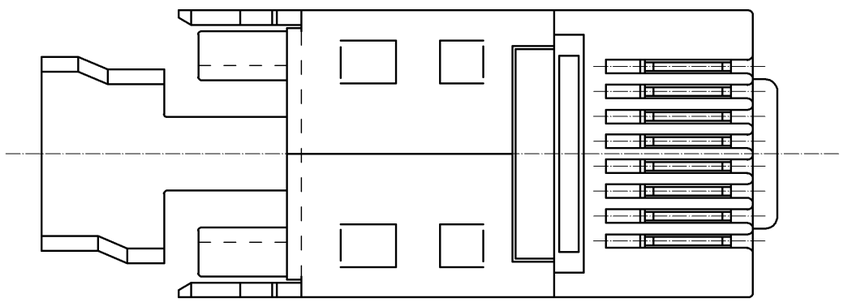

△1 注 1. 適合ケーブルは下表によります。

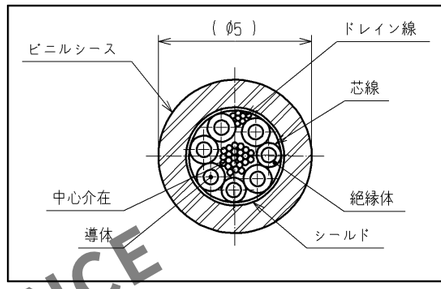


| | |
|---|---|
| 芯線 | 絶縁体外径 φ0.90~φ1.00 導体サイズ(より線) AWG 26相当 |
| ビニルシース外径 | *(1) φ5.0 |
| ドレイン線 | AWG 25相当 *(2) 7本/φ0.18 |

*(1) フードのケーブル挿入穴の最狭部寸法がMin.5.6の為
*(2) 構成は参考とします。

2. ( )内は参考寸法を示します。

HRS DRAWING FOR REFERENCE

| 部番 | 材質 | 処理,備考 | 部番 | 材質 | 処理,備考 |
|---|---|---|---|---|---|
| 1 | ポリカーボネート樹脂 | トウメイ | 3 | 黄銅 | 下地:銅めっき 0.5μm min 表面:すずリフローめっき 1μm min △2 △3 |
| | | | 2 | りん青銅 | 下地:ニッケルめっき 2μm min 表面:金めっき 1.27μm min △3 |

| UNITS | SCALE | △の数 | 訂正記事 | 設計 | 検図 | 年月日 |
|---|---|---|---|---|---|---|
| mm | 4 : 1 | △3 3 | DIS-E-003517 | YH. MAMADA | YH. ENAMI | 10.11.26 |

HRS HIROSE ELECTRIC CO., LTD.

| | | |
|---|---|---|
| 承認 | HO. MIWA | 05.01.05 |
| 検図 | TH. KAMEYA | 05.01.05 |
| 設計 | SS. SATOH | 05.01.05 |
| 製図 | SS. SATOH | 05.01.05 |

図番: ADC3-120679-05
製品名: TM11AP-88P(21)
製品コード: CL222-2780-6-21 △3 1/1

FORM HC0011-5-3