May.1.2024 Copyright 2024 HIROSE ELECTRIC CO., LTD. All Rights Reserved.
本製品を車載用途などの高い信頼性が求められる機器にご使用の場合は、弊社までお問合せ下さい。

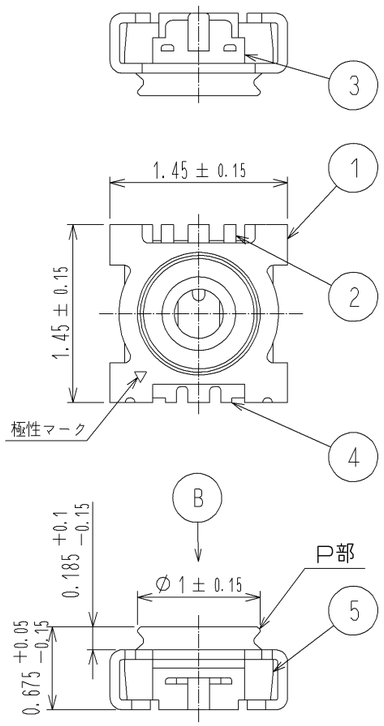

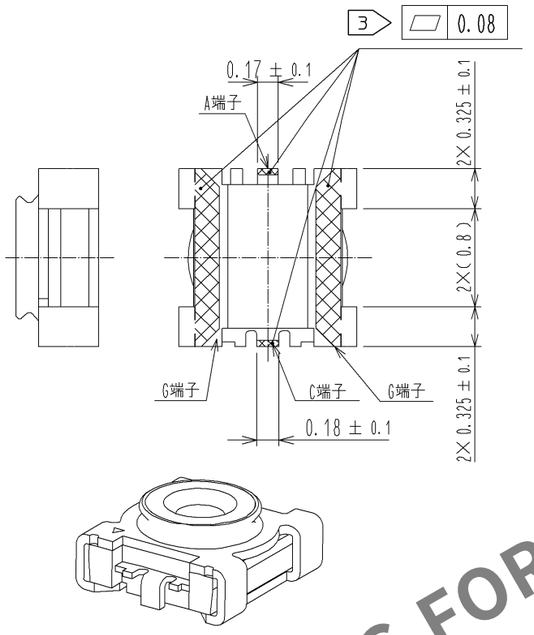

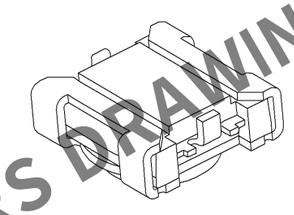

エンボステーピング仕様（４：１）

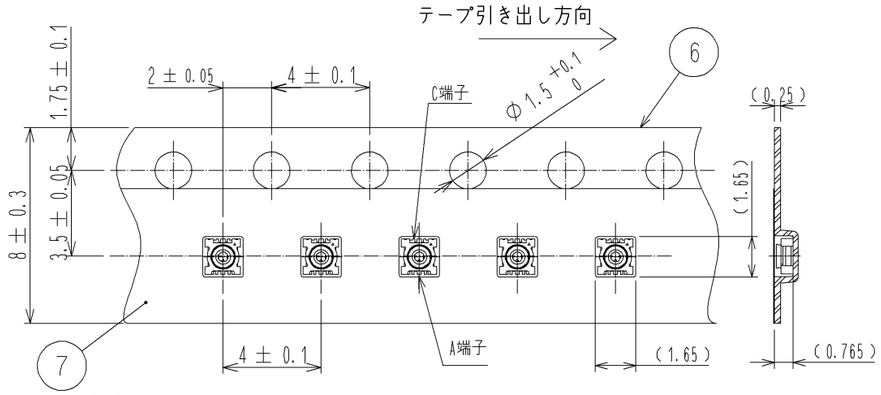

推奨リフロー温度プロファイル

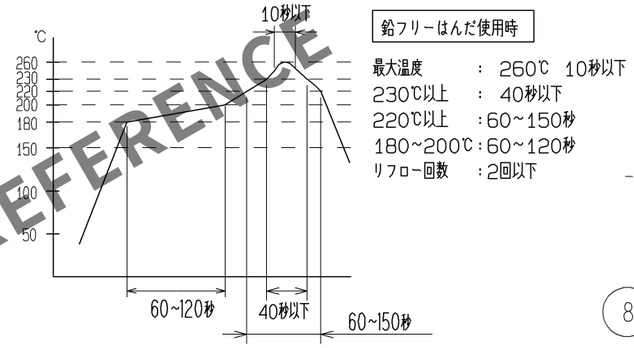

鉛フリーはんだ使用時

最大温度	：	260℃ 10秒以下
230℃以上	：	40秒以下
220℃以上	：	60~150秒
180~200℃	：	60~120秒
リフロー回数	：	2回以下

リール仕様図（FREE）

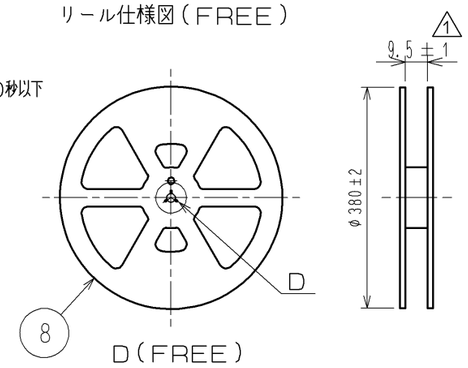

注１．回路構成は以下の通りです。

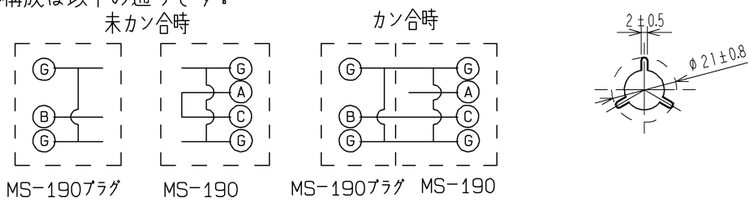

２．必ずP部へプラグ接触面を垂直に押し当ててご使用下さい。

3 部４端子の平坦度は0.08mm以下です。

４．本製品の洗浄はできません。

5 指定基板パターンおよび指定メタルマスク寸法以外での実装は、はんだ上がり、フラックス上がりの影響で製品機能障害となる可能性があるため、行わないで下さい。

６．本製品は回路検査用としてのみ使用下さい。インターフェイスにはご使用できません。

７．手はんだでの実装は行わないで下さい。
接点部へのはんだ上がり、フラックス上がりが発生する場合がございます。

5 指定基板パターン

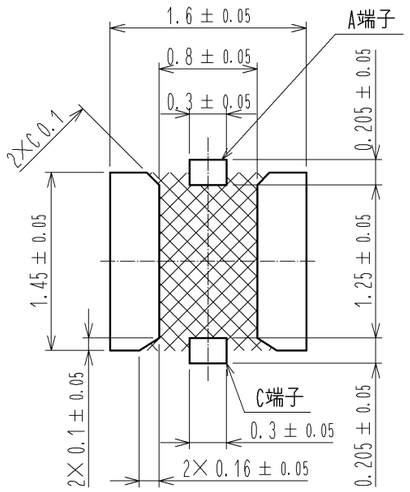

5 指定メタルマスク（マスク厚：0.1mm）

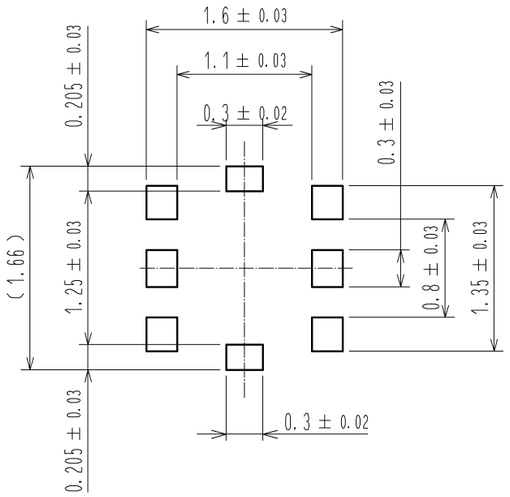

：基板銅箔およびレジスト不可エリア

RoHS適合品　ハロゲンフリー対応品

部番	材質	処理，備考	部番	材質	処理，備考
3	LCP		8	PS	
2	銅合金	部分金めっき	7	PS	
1	りん青銅	部分金めっき	6	PS	
			5	LCP	
			4	銅合金	部分金めっき

UNITS	SCALE	△の数	訂正記事	設計	検図	年月日
mm	20：1	1	DIS-D-003473	TS. SAWAI	MH. TSUCHIDA	14. 11. 21

HIROSE ELECTRIC CO., LTD.

承認	KH. IKEDA	14. 11. 05	図番：	ADC3-360984-00
検図	MH. TSUCHIDA	14. 11. 05	製品名：	MS-190
設計	TS. SAWAI	14. 11. 05	製品コード	CL358-0354-5-00
製図	KT. WATANABE	14. 11. 04		1/1

HRS DRAWING FOR REFERENCE