Jun.1.2024 Copyright 2024 HIROSE ELECTRIC CO., LTD. All Rights Reserved.
本製品を車載用途などの高い信頼性が求められる機器にご使用の場合は、弊社までお問合せ下さい。

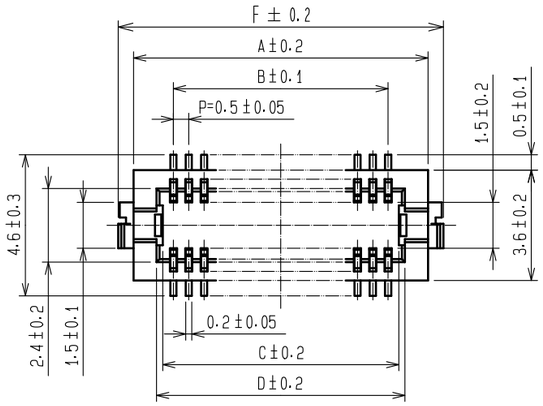

G-G(10:1)

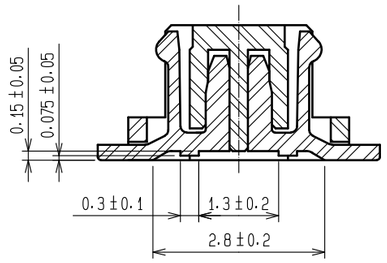

製品コード	極数	A	B	C	D	E	F
CL537-0097-0-51	10	4.6	2.0	2.7	3.1	2.8	5.6
CL537-0098-0-51	14	5.6	3.0	3.7	4.1	3.8	6.6
CL537-0099-0-51	20	7.1	4.5	5.2	5.6	5.3	8.1
CL537-0185-0-51	30	9.6	7.0	7.7	8.1	7.8	10.6
CL537-0186-0-51	32	10.1	7.5	8.2	8.6	8.3	11.1
CL537-0187-0-51	36	11.1	8.5	9.2	9.6	9.3	12.1
CL537-0188-0-51	40	12.1	9.5	10.2	10.6	10.3	13.1
CL537-0189-0-51	50	14.6	12.0	12.7	13.1	12.8	15.6
CL537-0190-0-51	60	17.1	14.5	15.2	15.6	15.3	18.1
CL537-0095-0-51	80	22.1	19.5	20.2	20.6	20.3	23.1

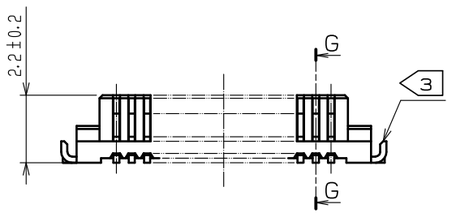

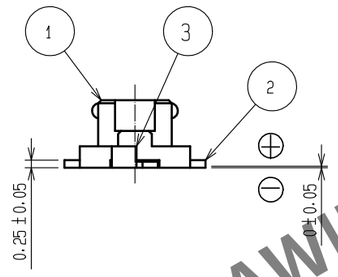

推奨メタルマスク図(10:1)

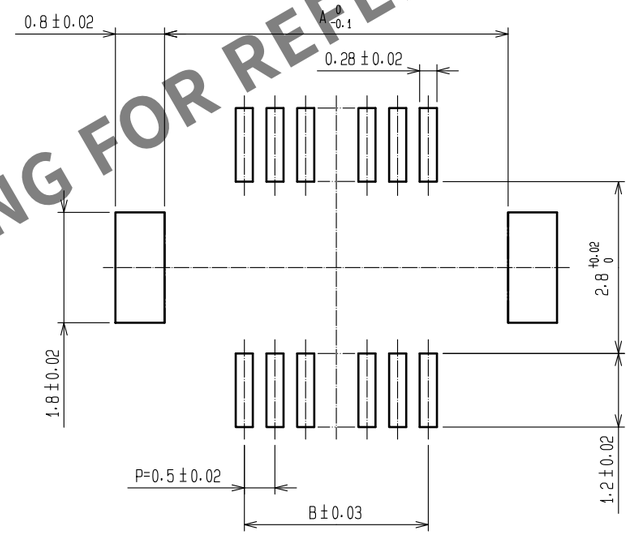

メタルマスク厚さ：120μm

推奨パターン図(10:1)

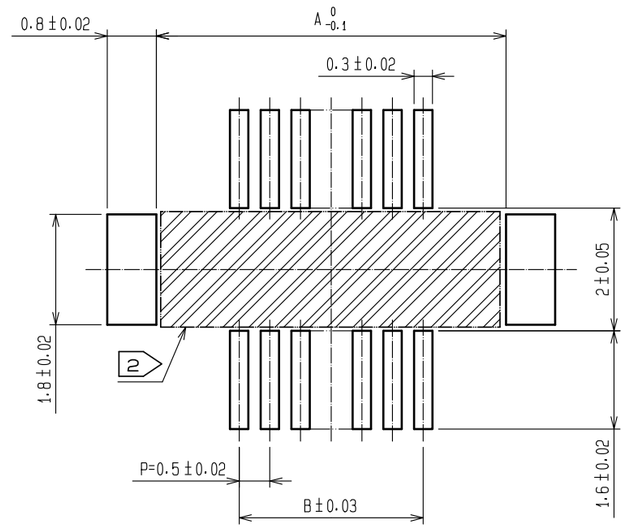

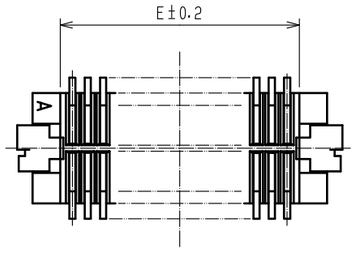

注1　リード平坦度は金具を含めて、0.08mm以内となります。
2 ▨部内にパターンを引かれた場合、コネクタ端子と接触する可能性がありますのでご注意下さい。
3 補強金具の向きは下図のどちらか一方となります。

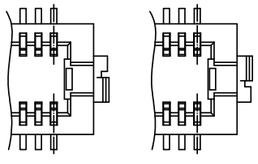

部番	材質	処理，備考
2	りん青銅	接触部：金めっき 0.2μm min リード部：金めっき 0.015μm min 下地：ニッケルめっき 2μm min
1	ポリアミド樹脂	BLACK，UL94V-0

部番	材質	処理，備考
7	PS	補強カラー，CLEAR
6	PS	プラスチックリール，BLACK
5	ポリエステル	カバーテープ，CLEAR
4	PS	エンボステープ，CLEAR
3	黄銅	表面：すずめっき 2μm min 下地：ニッケルめっき 1μm min

UNITS	SCALE	△の数	訂正記事	設計	検図	年月日
mm	5 : 1	0				

HIROSE ELECTRIC CO., LTD.

承認	WR.FUKUCHI	20200702
検図	TS.MIYAZAKI	20200702
設計	RN.IIDA	20200702
製図	RN.IIDA	20200702

図番：ADC-390680-51-77
製品名：DF12NB(3.0)-*DS-0.5V(51)
製品コード：CL537
0 1/2

HRS DRAWING FOR REFERENCE

FORM HC0011-5-3

Jun.1.2024 Copyright 2024 HIROSE ELECTRIC CO., LTD. All Rights Reserved.
本製品を車載用途などの高い信頼性が求められる機器にご使用の場合は、弊社までお問合せ下さい。

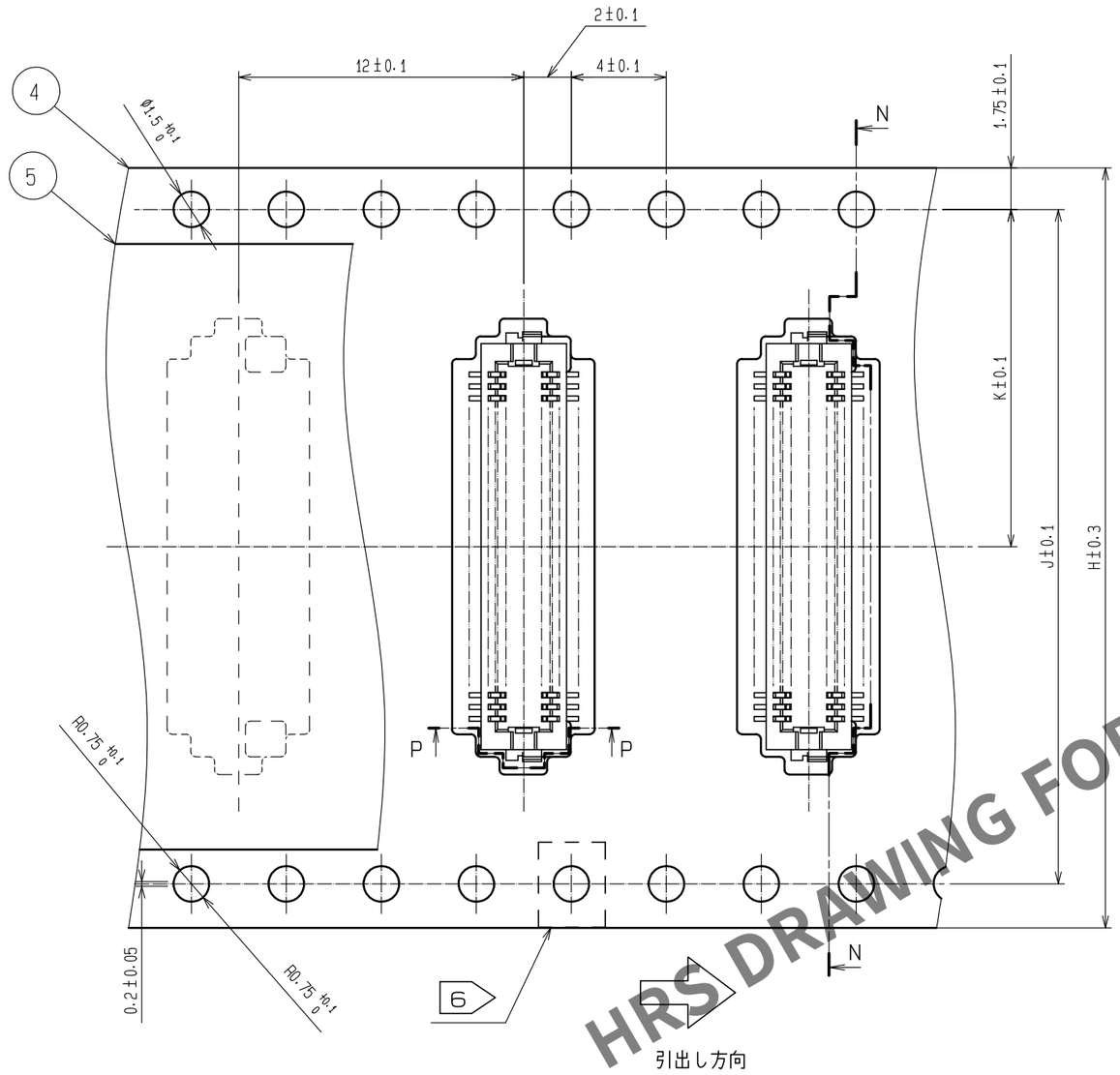

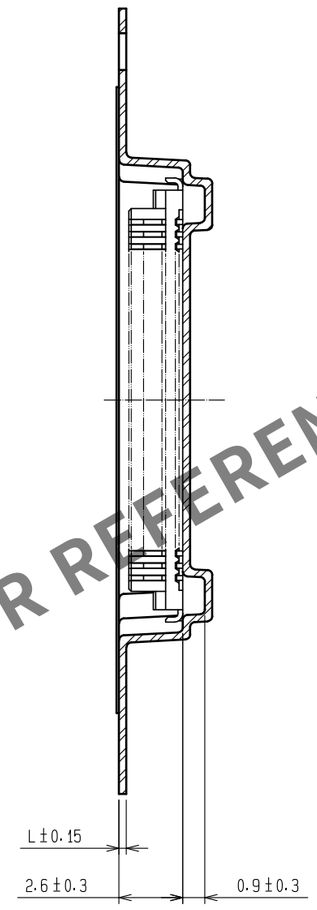

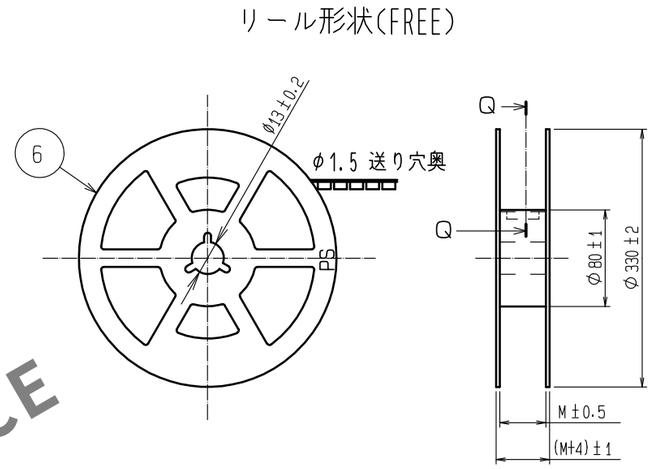

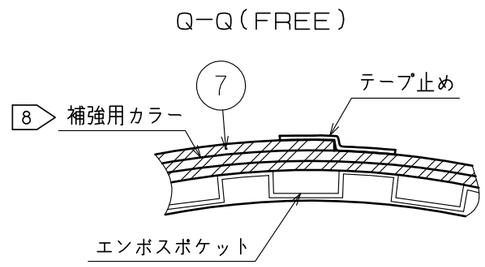

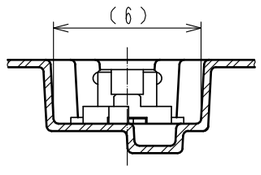

製品コード	極数	H	J	K	L	M
CL537-0097-0-51	10	16	-	7.5	0.30	17.5
CL537-0098-0-51	14	16	-	7.5	0.30	17.5
CL537-0099-0-51	20	16	-	7.5	0.38	17.5
CL537-0185-0-51	30	24	-	11.5	0.38	25.5
CL537-0186-0-51	32	24	-	11.5	0.30	25.5
CL537-0187-0-51	36	24	-	11.5	0.38	25.5
CL537-0188-0-51	40	24	-	11.5	0.38	25.5
CL537-0189-0-51	50	24	-	11.5	0.38	25.5
CL537-0190-0-51	60	32	28.4	14.2	0.38	33.5
CL537-0095-0-51	80	44	40.4	20.2	0.38	45.5

注4　1リール　1000個梱包となります。
5　引き出し始め30BOXと終わり20BOXは空部を設けます。
6　テープ幅32mm以上に図示スプロケット穴を設けております。
7　カバーテープの剥離強度はJIS C 0806，IEC 60286−3に準拠しております。
8　梱包完了後、エンボスポケット外周に長さ2mの補強用カラーを巻き、
外周終端部はテープ止めします。

HRS DRAWING FOR REFERENCE

HRS

図番：	ADC-390680-51-77
製品名：	DF12NB(3.0)-*DS-0.5V(51)
製品コード	CL537

△0　2/2