May.1.2024 Copyright 2024 HIROSE ELECTRIC CO., LTD. All Rights Reserved.
本製品を車載用途などの高い信頼性が求められる機器にご使用の場合は、弊社までお問合せ下さい。

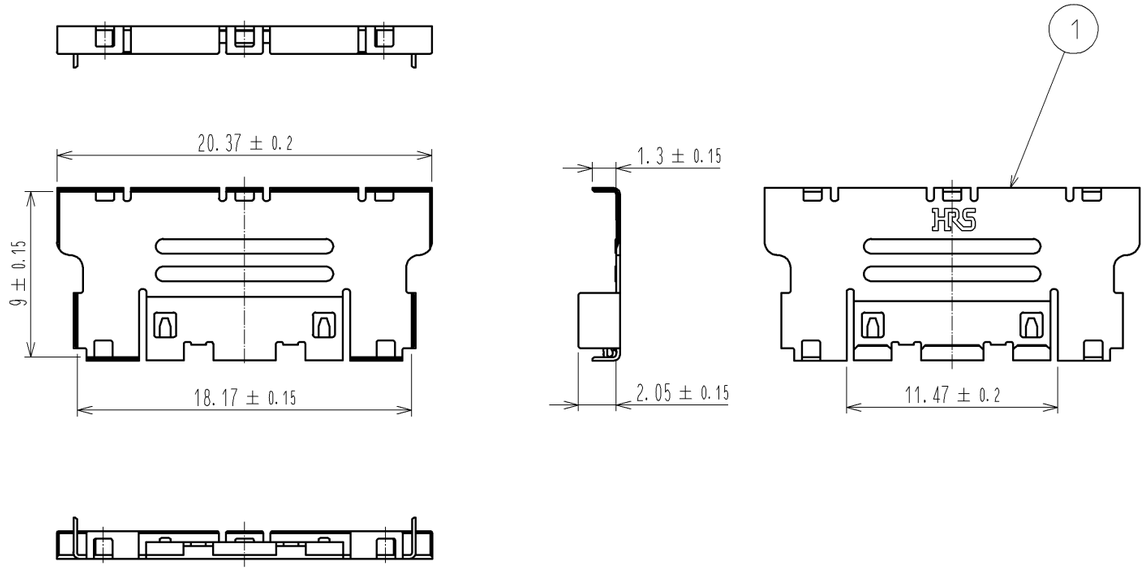

リール形態詳細図（FREE）

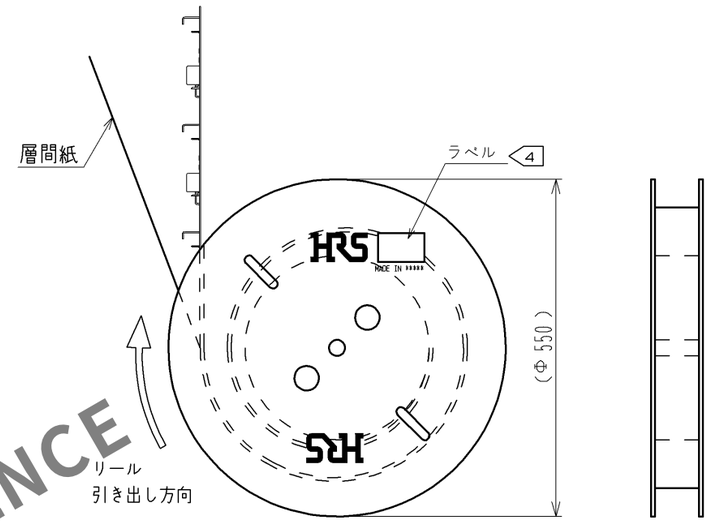

キャリア詳細図（2：1）

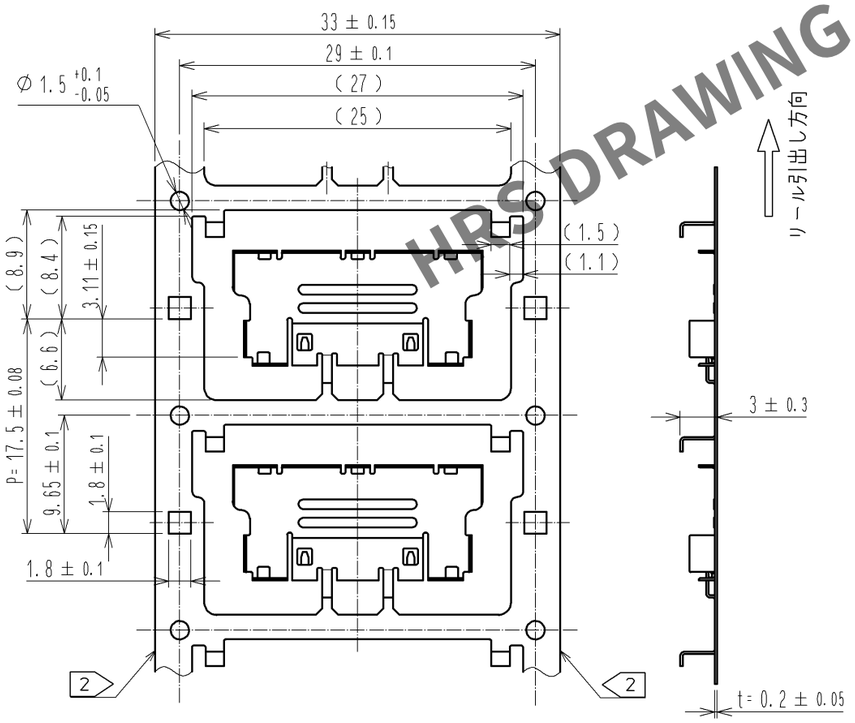

注　1　製品性能に影響ない範囲でプレスによる打痕や傷が付くことがあります。
2 キャリア湾曲防止の為にサイドカットが入る場合があります。
3　1RL＝2000個巻きとなります。
4 下記の様なラベルが表示されます。

HRS		INSPECTION 検　査
CODE No. 品名コード	CL575-3331-8	
PART NO. 品　名	FX16-21P-GNDL	
QTY 数　量	2,000 PCS	
PECULIAR 仕　様		
Lot No		
SPLICE 継ぎ目		

5　(　)内の寸法は参考値になります。
6　本製品は別販売品：FX16-21P-0.5FCL または FX16-21P-0.5SDL の付属品となります。

部番	材　質	処　理，備　考	1	ステンレス鋼	
			部番	材　質	処　理，備　考

UNITS mm	SCALE FREE	△の数	訂　正　記　事	設　計	検　図	年月日

HIROSE ELECTRIC CO., LTD.

承　認	HS.OKAWA	08.05.29	図番：	ADC3-158279-00
検　図	HT.YAMAGUCHI	08.05.28	製品名：	FX16-21P-GNDL
設　計	TS.SHIBUYA	08.05.27	製品コード	CL575-3331-8-00
製　図	TS.SHIBUYA	08.05.27		△ 1

HRS DRAWING FOR REFERENCE