圧着端子：圧着品質基準書
CRIMP CONTACT : CRIMP QUALITY STANDARD

製品名 PART NO.	DF33A-2022SCF DF33A-2022SC	適合電線サイズ APPLICABLE CORE SIZE	20AWG TO 22AWG
コードNo. CODE NO.	CL676-1093-5-00 CL676-1094-8-00	適合被覆外径 APPLICABLE INSULATOR OUTER DIA	φ1.5 TO 1.9mm

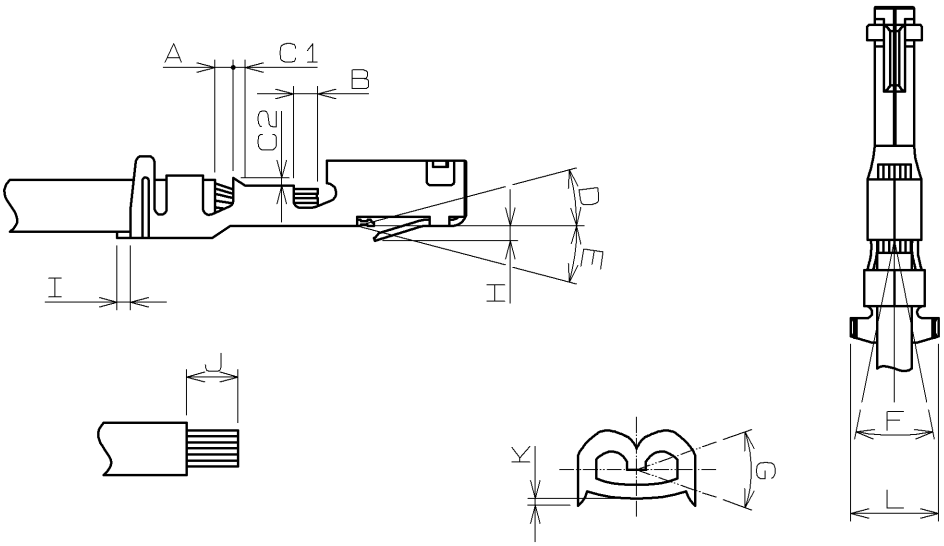

項　目 CHECK POINT		寸　法(mm) MEASURE (mm)	備　考 REMARKS
被覆位置 COVER LOCATION.	A	0.2 TO 0.8	
芯線先端位置 LOCATION OF TIP OF THE CORE.	B	0.1 TO 0.7	
ベルマウス BELL-MOUTH.	C1	0.1 TO 0.3	
	C2	0.1 TO 0.3	
ベントアップ BENT-UP.	D	3°MAX	
ベントダウン BENT-DOWN.	E	3°MAX	
ツイスト TWIST.	F	3°MAX	
ローリング ROLLING.	G	3°MAX	
ランス高さ HEIGHT OF RANCE.	H	0.4 TO 0.6	
カットオフタブ CUT-OFF TAB.	I	0.15MAX	
ストリップ長 STRIP LENGTH.	J	2.7 TO 3.5	
圧着バリ高さ HEIGHT OF METAL CUT-OUT TEETH.	K	0.1MAX	
ワイド WIDE.	L	2.5 TO 2.9	

	COUNT	DESCRIPTION OF REVISIONS	DESIGNED	CHECKED	DATE
△					

名　称　TITLE

DF33A-2022SC(F)
圧着品質基準書

HRS ヒロセ電機株式会社
HIROSE ELECTRIC CO., LTD.

APPROVED	KI. AKIYAMA	11.12.09
CHECKED	HK. UMEHARA	11.12.09
CHARGED	TH. YOSHIZAWA	11.12.09
WRITTEN	TH. YOSHIZAWA	11.12.09

技　術　指　定　書　TECHNICAL SPECIFICATION　ATAD-H0592　△　1/1

FORM 213-1

May.1.2024 Copyright 2024 HIROSE ELECTRIC CO., LTD. All Rights Reserved.