ELV. RoHS 適合品

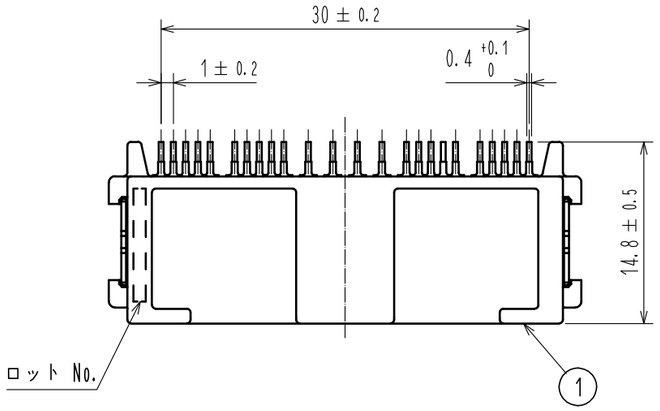

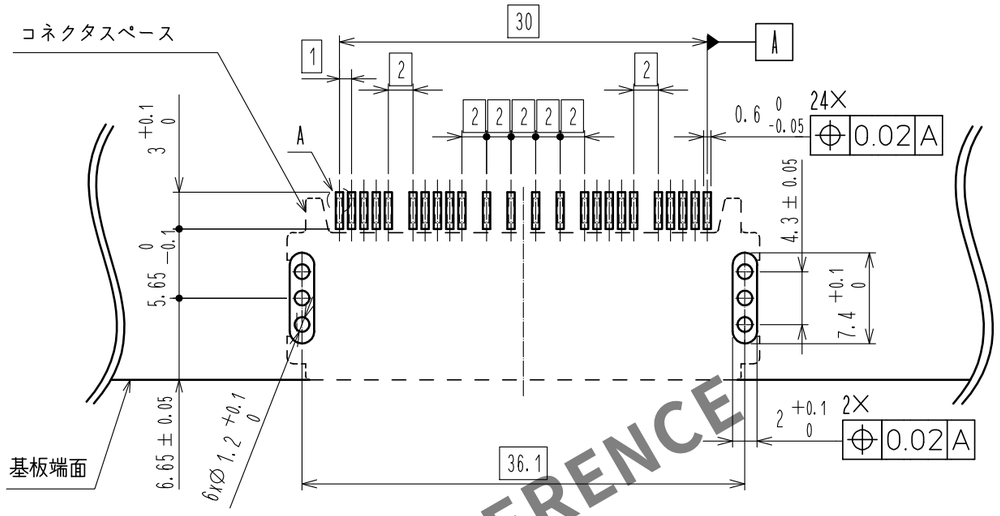

推奨基板寸法

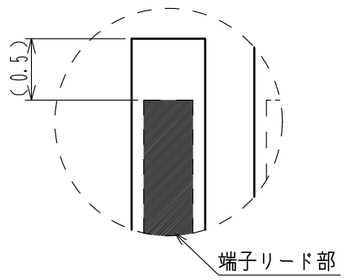

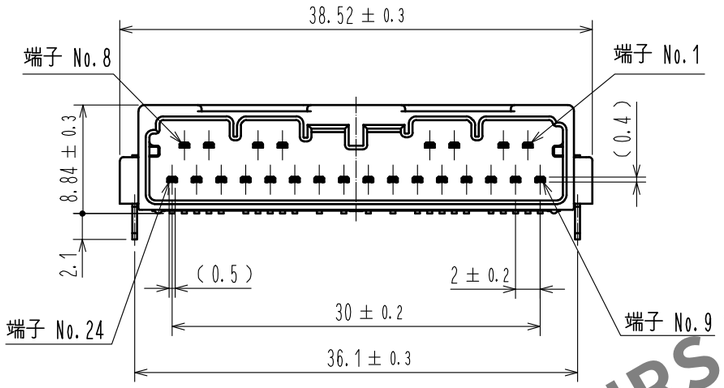

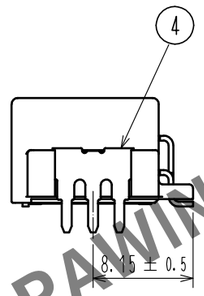

注１　推奨温度プロファイル（右表参照）
　　使用リフロー加熱方式
　　：　遠赤外線、エアー大気中または窒素
　　リフロー回数　：　2回
　　ピーク温度　：　250℃
　　230℃以上　：　20～40s
　　プリヒート温度　：　150～180℃
　　90～120s
２　手ハンダ／ハンダごて温度
　　：280～300℃　2s以内
３　端子平坦度は0.1㎜以下。
４　推奨基板厚はT=1.6㎜とする。
５　推奨はんだ厚0.15㎜とする。

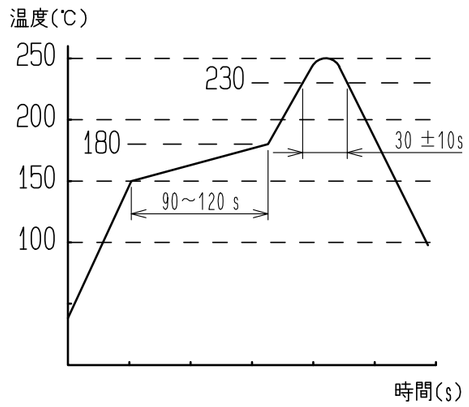

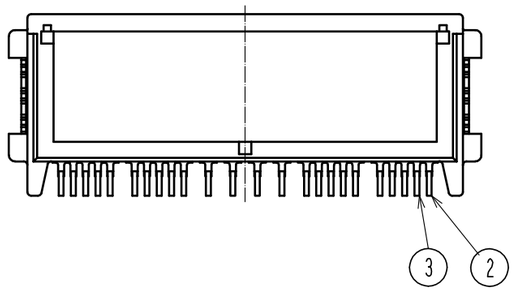

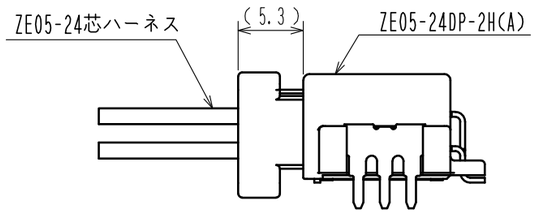

嵌合状態図

NO.	MATERIAL	FINISH , REMARKS	NO.	MATERIAL	FINISH , REMARKS
3	黄銅	表面：すずめっき 1μm min 下地：ニッケルめっき 1μm min	6	ポリエステル	
2	黄銅	表面：すずめっき 1μm min 下地：ニッケルめっき 1μm min	5	ポリスチレン	
1	PA	GRAY UL94V-0	4	黄銅	表面：すずめっき 1μm min 下地：ニッケルめっき 1μm min

UNITS	SCALE	COUNT	DESCRIPTION OF REVISIONS	DESIGNED	CHECKED	DATE
mm	2 : 1	0				

HIROSE ELECTRIC CO., LTD.

APPROVED	HK. UMEHARA	20190323	DRAWING NO.	ADC-385303-00-00
CHECKED	HK. UMEHARA	20190323	PART NO.	ZE05-24DP-2H(A)
DESIGNED	YH. MAMADA	20190323	CODE NO.	CL752-2124-0-00
DRAWN	DS. HIROWATARI	20190323		0 1/2

FORM HC0011-5-7

HRS DRAWING FOR REFERENCE

Jun.1.2024 Copyright 2024 HIROSE ELECTRIC CO., LTD. All Rights Reserved.
本製品を車載用途などの高い信頼性が求められる機器にご使用の場合は、弊社までお問合せ下さい。

Jun.1.2024 Copyright 2024 HIROSE ELECTRIC CO.,LTD. All Rights Reserved.
本製品を車載用途などの高い信頼性が求められる機器にご使用の場合は、弊社までお問合せ下さい。

梱包仕様

梱包仕様図

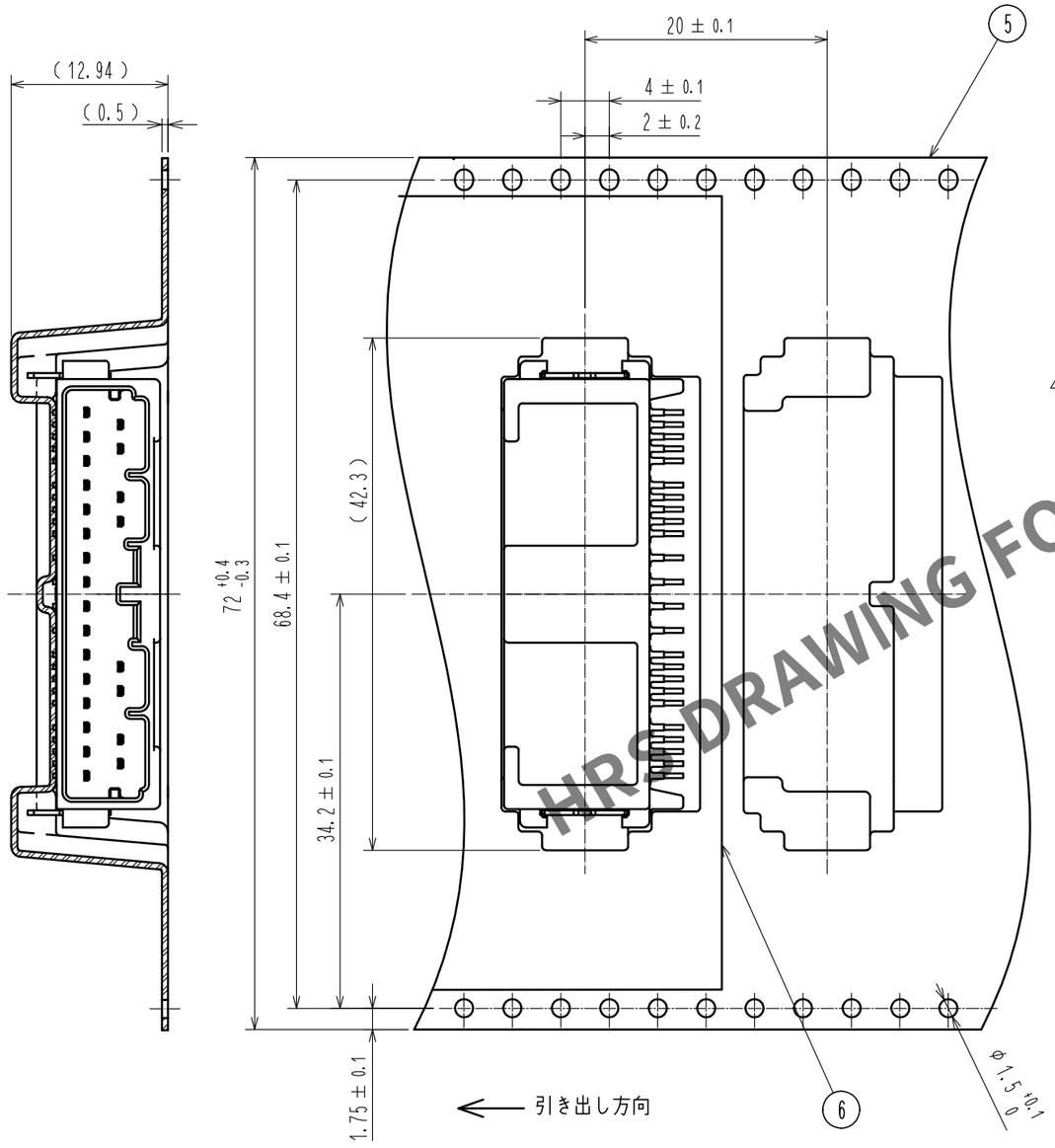

リール詳細寸法

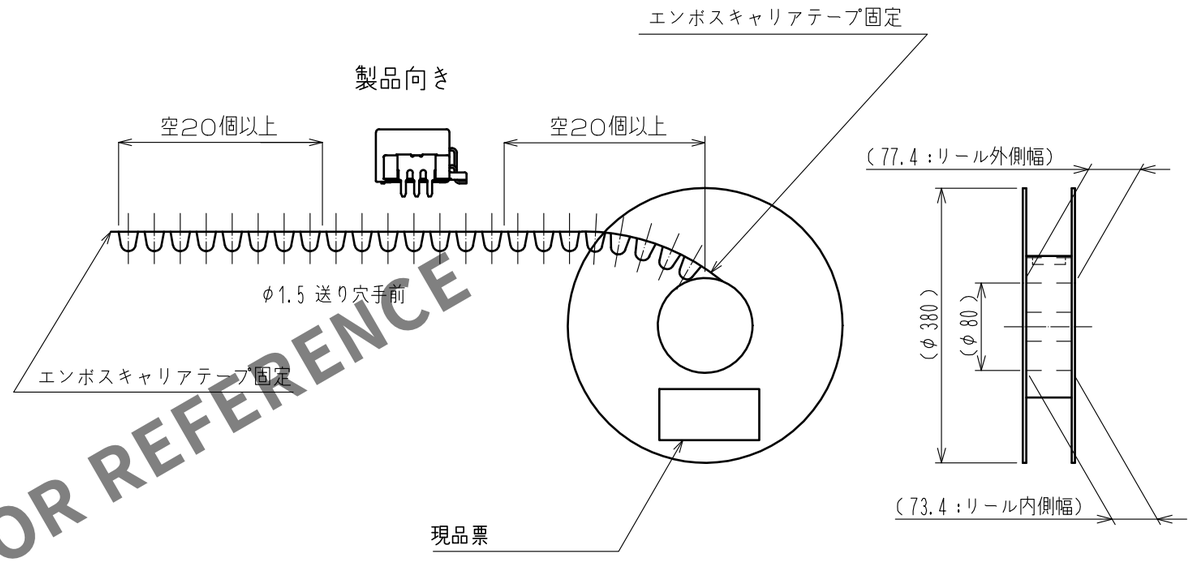

入り数：300個/リール

段ボール寸法

W=(405)(mm)
D=(405)(mm)
H=(80)(mm)

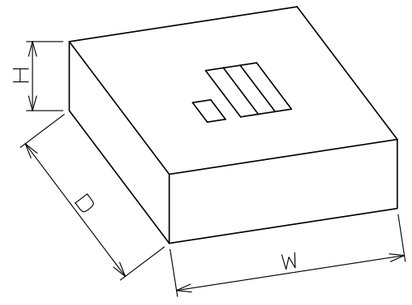

HRS DRAWING FOR REFERENCE

HRS	DRAWING NO.	ADC-385303-00-00
	PART NO.	ZE05-24DP-2H(A)
	CODE NO.	CL752-2124-0-00

0 2/2

FORM HC0011-5-8