May.1.2024 Copyright 2024 HIROSE ELECTRIC CO., LTD. All Rights Reserved.
本製品を車載用途などの高い信頼性が求められる機器にご使用の場合は、弊社までお問合せ下さい。

ELV, RoHS 適合品

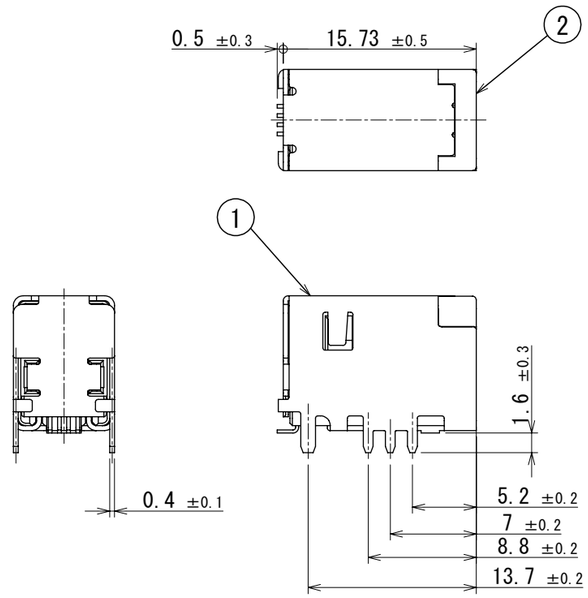

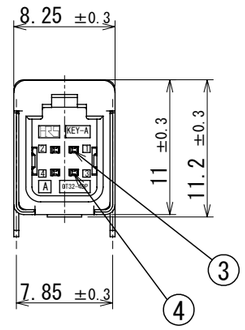

実装状態図

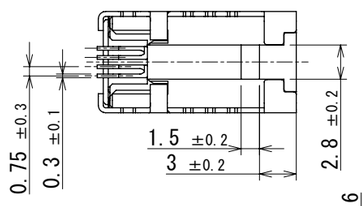

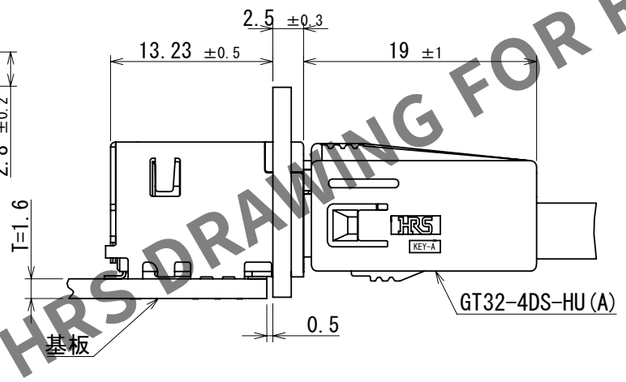

推奨基板パターン(3:1)

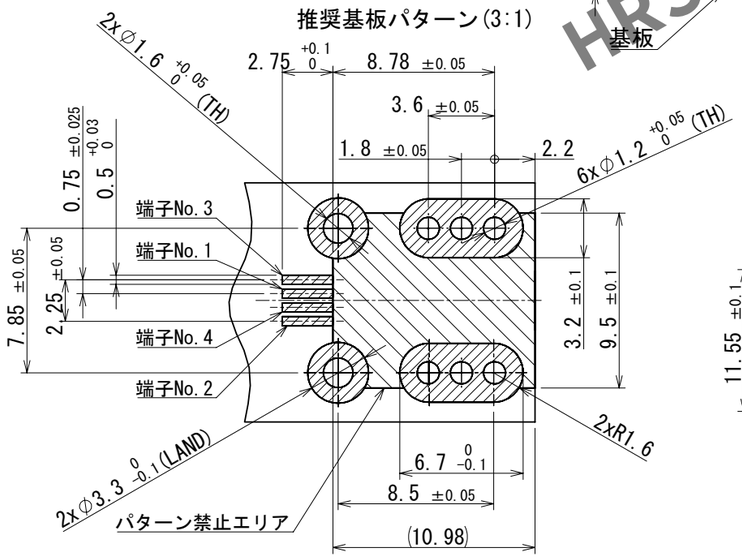

パネル寸法

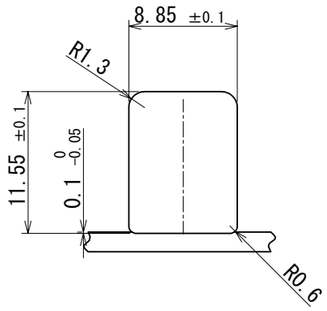

トレー梱包仕様

トレーを7段分重ねる。奇数枚目は同じ向きで重ね、偶数枚目は奇数枚目の向きから180° 向きを変えた状態で重ねる。
尚、一番上は空トレーとする。

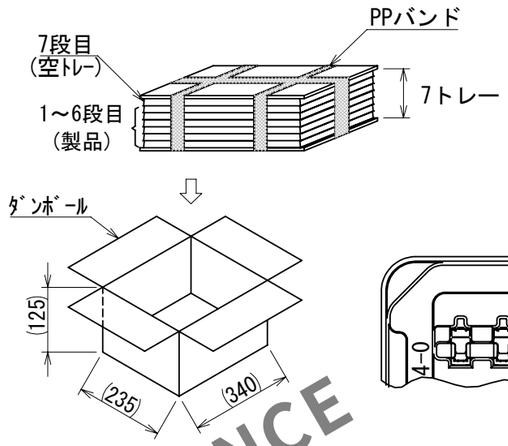

ダンボール入り数：540個

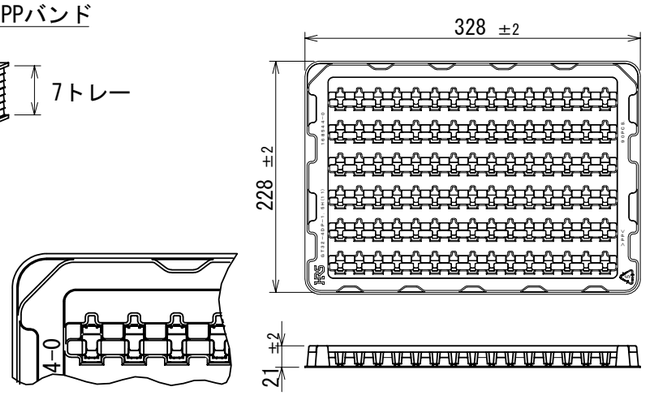

1トレー入り数：90個

NOTES

1. 推奨温度プロファイル（右表参照）
   リフロー回数　：２回
   ピーク温度　：２５０℃
   ２３０℃以上　：２０～４０ｓ
   プリヒート温度　：１５０～１８０℃、６０～１２０ｓ
2. 手ハンダ／ハンダごて温度：２８０～３００℃ ２ｓ以内
3. 端子平坦度は０．１mm以下とする。
4. 推奨基板厚はＴ＝１．６mmとする。
5. 推奨はんだ厚さ０．１２mmとする。

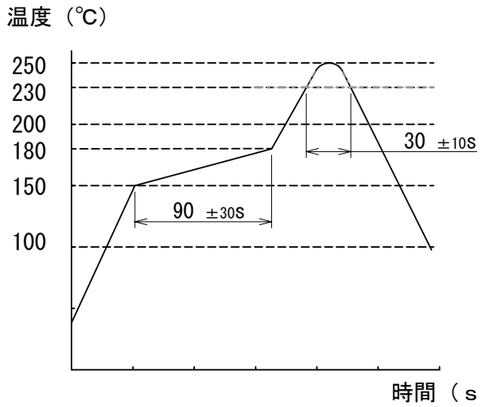

HRS DRAWING FOR REFERENCE

NO.	MATERIAL	FINISH , REMARKS	NO.	MATERIAL	FINISH , REMARKS
2	PA	ブラウン	4	黄銅	錫めっき
1	銅合金	錫めっき	3	黄銅	錫めっき

UNITS	SCALE	COUNT	DESCRIPTION OF REVISIONS	DESIGNED	CHECKED	DATE
mm	2:1	1 0	DIS-T-00018447	KN.YANAGIMOTO	EJ.WAKATSUKI	2023.06.23

HIROSE ELECTRIC CO.,LTD.

APPROVED	: AR.SHIRAI	2017.03.14
CHECKED	: TH.MIZUGUCHI	2017.03.13
DESIGNED	: TS.KUBOTA	2017.03.13
DRAWN	: TS.KUBOTA	2017.03.13

DRAWING NO. ADC-361827-11-01
PART NO. GT32-4DP-1.5H(A)(11)
CODE NO. CL0782-0061-3-11
1/1