May.1.2024 Copyright 2024 HIROSE ELECTRIC CO., LTD. All Rights Reserved.
本製品を車載用途などの高い信頼性が求められる機器にご使用の場合は、弊社までお問合せ下さい。

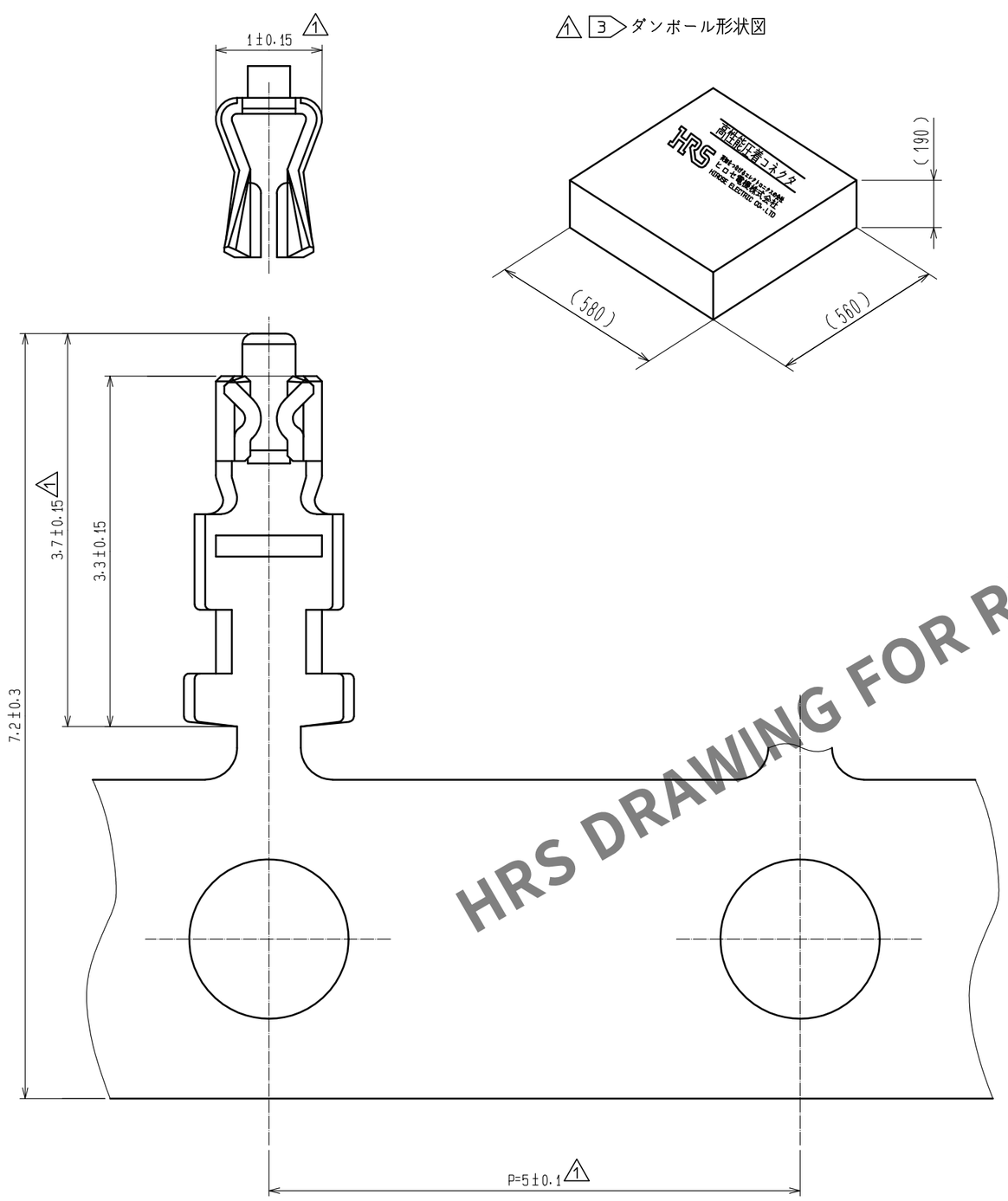

1 3 ダンボール形状図

1 3 リール形状図

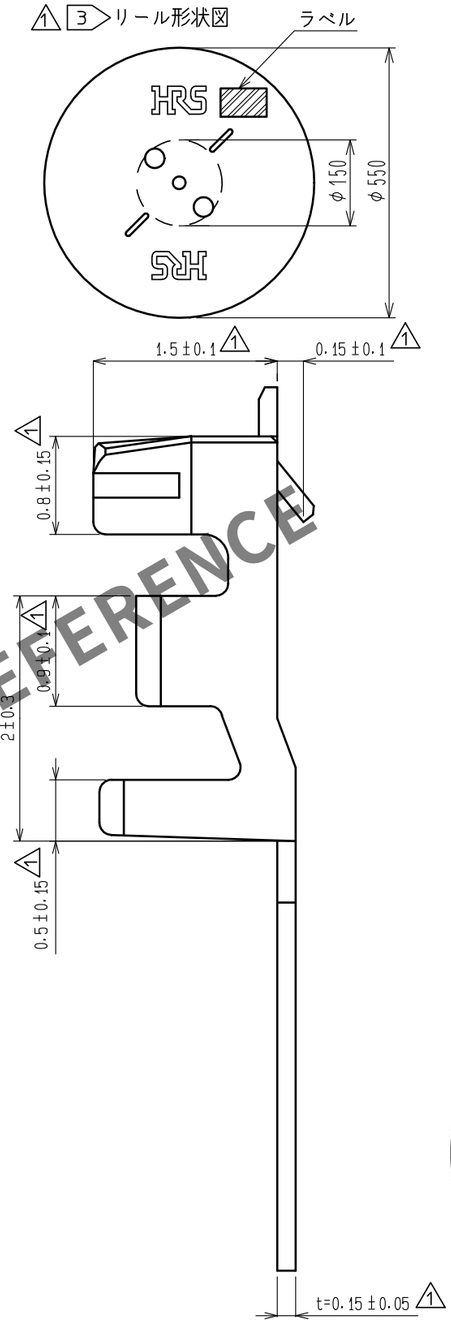

ラベル詳細

HRS		検査
品名コード	CL536-0300-5-41	
品名	DF13-2630SCF(41)	
数量	20000	
仕様		
LOT No.		
継ぎ目		

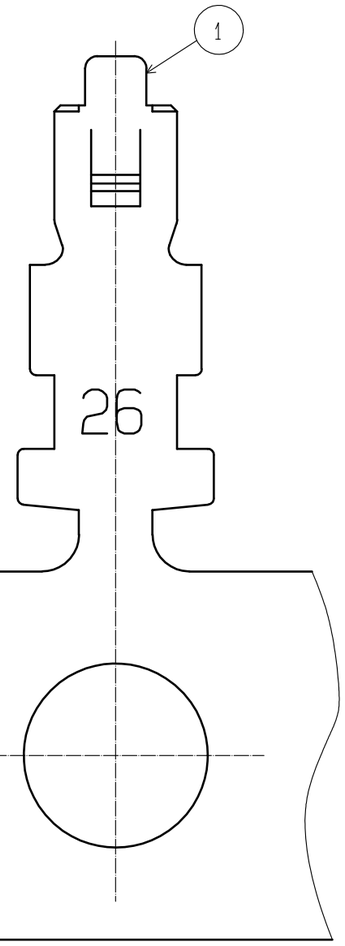

HRS DRAWING FOR REFERENCE

1 注1 適合電線AWG26~30，被覆外径φ0.56~φ1.0mm
2 1リール 20000本巻き
1 3 リール形状・ダンボール形状は図示の通りになります。
1 4 ダンボール1箱の中には最大5リールが梱包されております。
1 5 アプリケーター調整の際は、必ずケーブルを使用して圧着形状を確認してください。
1 6 梱包仕様は技術指定書（ATAP-H0373-00)を参照してください。
1 7 圧着作業につきましては、圧着品質基準書(ATAD-H0953-00)を参照してください。

部番	材質	処理，備考	部番	材質	処理，備考
			1	りん青銅	すずめっき 1μm min

UNITS mm	SCALE 20：1	△の数	訂正記事	設計	検図	年月日
		1 17	DIS-H-00004819	HT.SATO	SZ.ONO	20190507

HRS HIROSE ELECTRIC CO., LTD.

承認	KJ.KATAYOSE	20050105	図番：ADC-081857-41-09
検図	TY.OMA	20050105	製品名：DF13-2630SCF(41)
設計	TS.KUMAZAWA	20050105	
製図	TS.KUMAZAWA	20050105	製品コード CL536-0300-5-41 1 1/1

FORM HC0011-5-3