May.1.2024 Copyright 2024 HIROSE ELECTRIC CO., LTD. All Rights Reserved.
本製品を車載用途などの高い信頼性が求められる機器にご使用の場合は、弊社までお問合せ下さい。

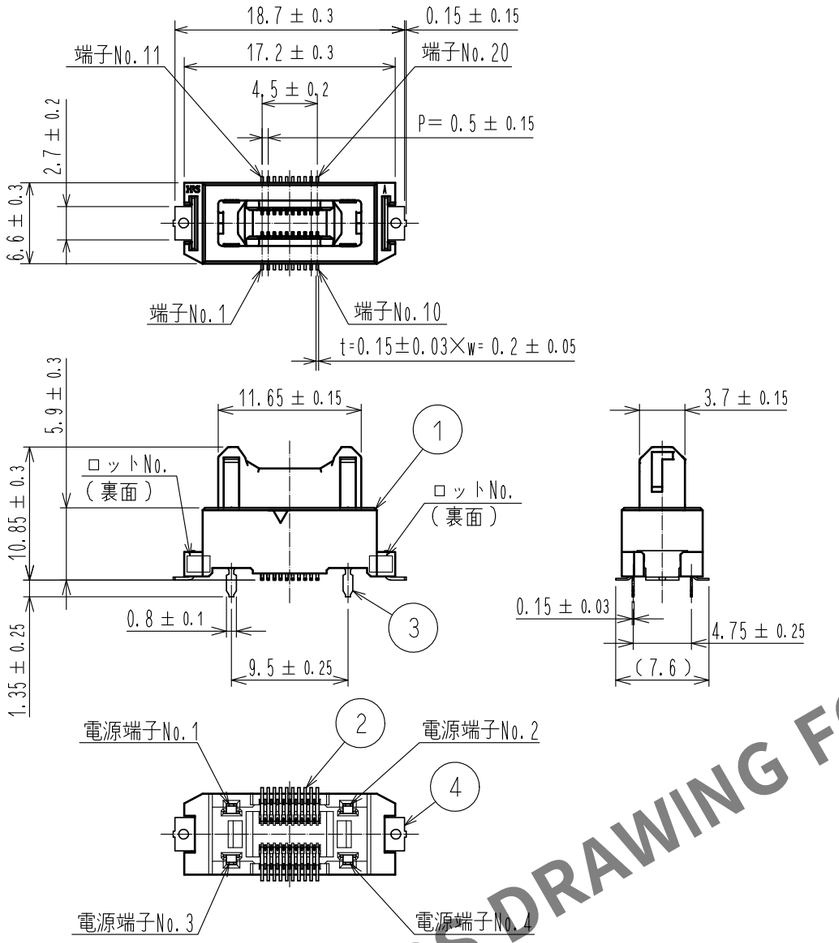

推奨ランドパターン寸法図
（基板厚：t=1.6mm）

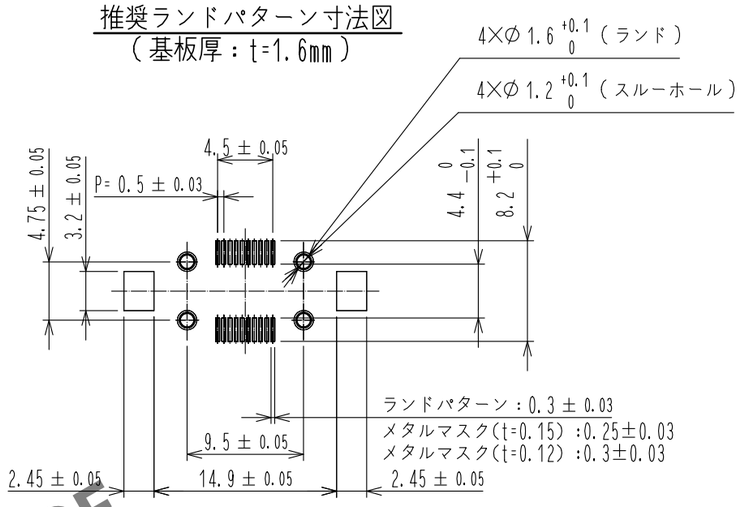

6 基板間設定（No scale）

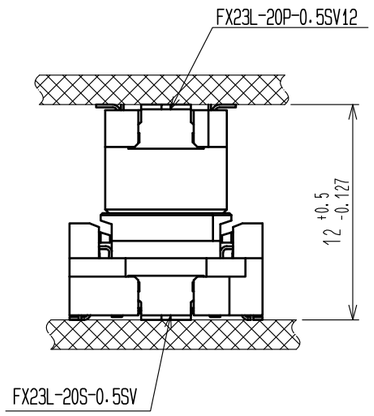

HRS DRAWING FOR REFERENCE

2 トレー梱包図

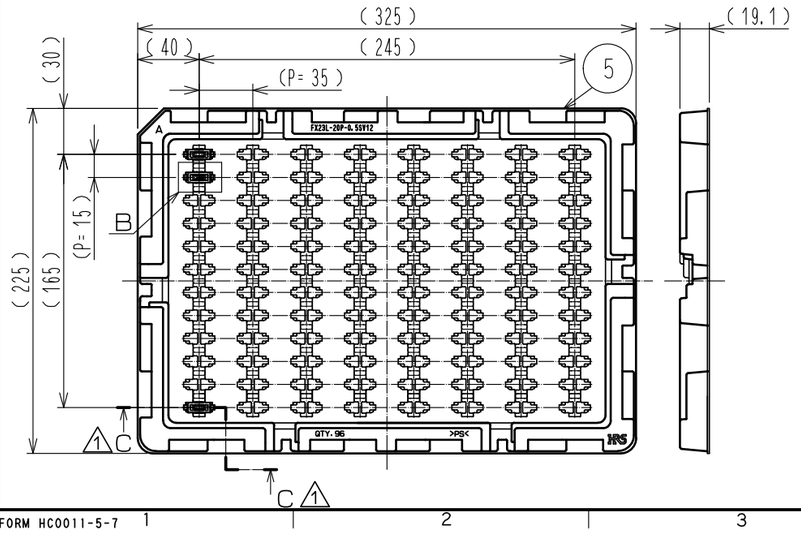

B（1：1）

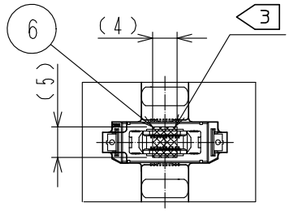

1 C−C（1：1）

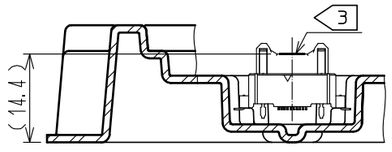

注
1 SMTリード先端部における平坦度はMAX0.1とします。
2 本製品の納入形態はトレー梱包とします。（96個／トレー）
3 本製品の吸着スペースを示します。吸着テープはコネクタを嵌合する前に必ず取り外してください。
4 製品には性能に影響のない範囲で製造工程における傷や打痕がつくことがあります。
5 （　）内寸法は、参考値とします。
6 基板間は指定の寸法内でご使用ください。

NO.	MATERIAL	FINISH , REMARKS	NO.	MATERIAL	FINISH , REMARKS
			6	ポリイミド	（吸着テープ）
			5	ポリスチレン樹脂	（梱包トレー）
2	銅合金	接触部：金めっき 0.1μm 実装部：金めっき 0.03μm 下　地：ニッケルめっき 1.3μm	4	黄銅	純すずめっき 1μm
			3	銅合金	接触部：金めっき 0.1μm 実装部：純すずめっき 1μm 下　地：ニッケルめっき 1.3μm
1	ポリアミド樹脂	黒　UL94V−0			

UNITS	SCALE		COUNT	DESCRIPTION OF REVISIONS	DESIGNED	CHECKED	DATE
mm	2 : 1	1	3	DIS-F-00000834	TS.OONO	KN.SHIBUYA	15.11.10

HRS HIROSE ELECTRIC CO., LTD.

APPROVED	: HS.OKAWA	15.02.24	DRAWING NO.	ADC3-358057-00
CHECKED	: KN.SHIBUYA	15.02.24	PART NO.	FX23L-20P-0.5SV12
DESIGNED	: AH.EDASHIGE	15.02.24	CODE NO.	CL573-2201-4-00
DRAWN	: AH.EDASHIGE	15.02.24		1 / 1

FORM HC0011-5-7