Jun.1.2024 Copyright 2024 HIROSE ELECTRIC CO., LTD. All Rights Reserved.
本製品を車載用途などの高い信頼性が求められる機器にご使用の場合は、弊社までお問合せ下さい。

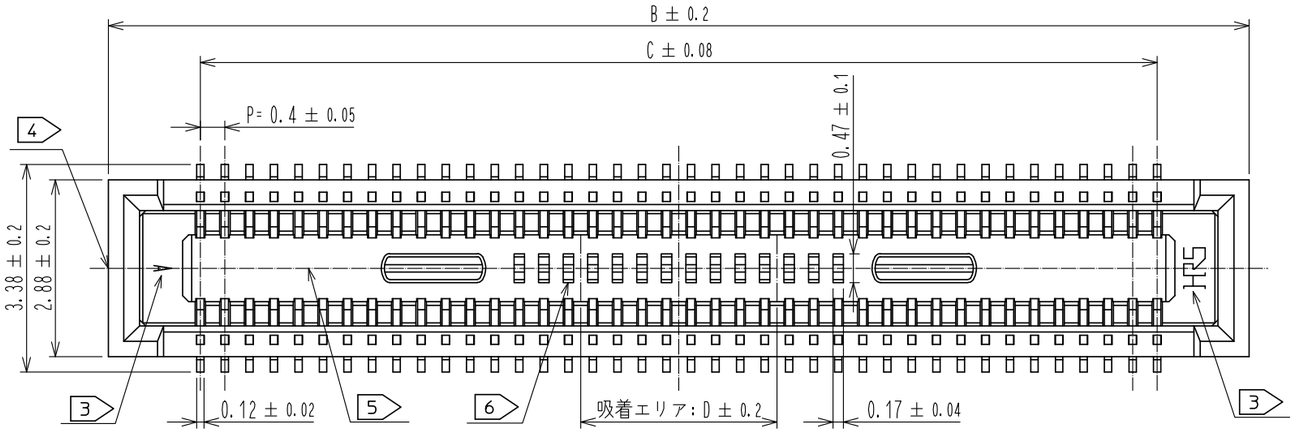

推奨パターン

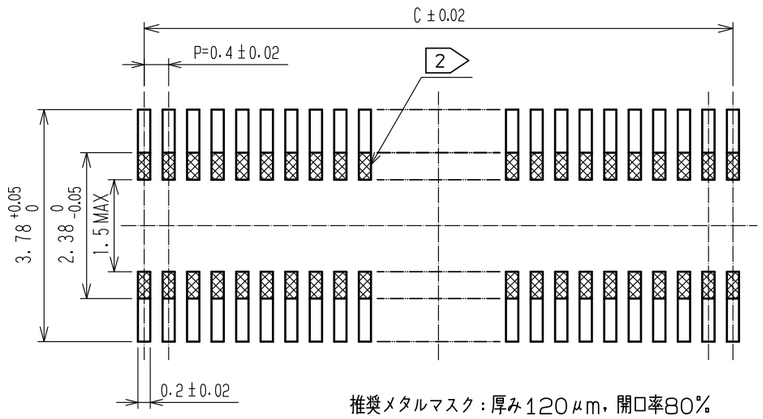

推奨メタルマスク：厚み120μm，開口率80%

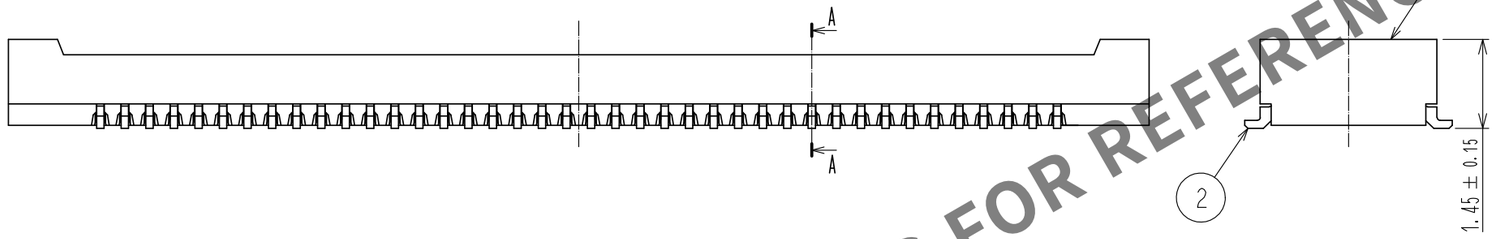

A-A(20:1)

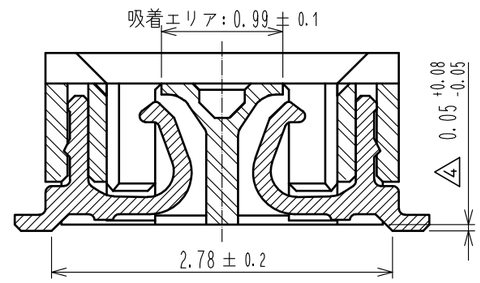

HRS DRAWING FOR REFERENCE

(削除)△4

嵌合断面(20:1)

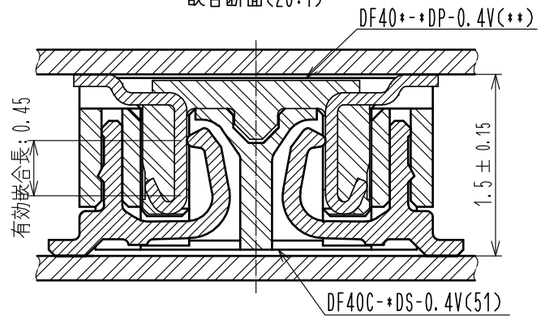

注） 1．平坦度は0．1以内です。
2 ▨上は、異なる信号のパターンは禁止です。
3 図示近辺にHRSマーク及びCAV No．の表示があります。
4 10～50極のゲート位置は、図示近辺に設けています。
△4 5 60～120極のゲート位置は、図示近辺に設けています。
△4 6 60～120極は、反り調整の凹部が設けられています。

製品名	製品コード	B	C	D
DF40C-10DS-0.4V(51)	CL684-4036-2-51	4.6	1.6	1.0
DF40C-20DS-0.4V(51)	CL684-4005-9-51	6.6	3.6	1.0
DF40C-24DS-0.4V(51)	CL684-4006-1-51	7.4	4.4	1.0
DF40C-30DS-0.4V(51)	CL684-4007-4-51	8.6	5.6	1.5
DF40C-34DS-0.4V(51)	CL684-4023-0-51	9.4	6.4	2.3
DF40C-40DS-0.4V(51)	CL684-4008-7-51	10.6	7.6	3.2
DF40C-50DS-0.4V(51)	CL684-4009-0-51	12.6	9.6	3.2
DF40C-60DS-0.4V(51)	CL684-4004-6-51	14.6	11.6	3.2
DF40C-70DS-0.4V(51)	CL684-4016-5-51	16.6	13.6	3.2
DF40C-80DS-0.4V(51)	CL684-4002-0-51	18.6	15.6	3.2
DF40C-90DS-0.4V(51)	CL684-4124-8-51	20.6	17.6	3.2
DF40C-100DS-0.4V(51)	CL684-4033-4-51	22.6	19.6	3.2
△4 DF40C-120DS-0.4V(51)	CL684-4108-1-51	26.6	23.6	3.2

部番	材質	処理，備考	部番	材質	処理，備考
2	りん青銅	接触部:金めっき 0.05μm MIN リード部:金めっき 0.05μm MIN 下地:ニッケル 1μm MIN	6	PS	CLEAR，補強用カラー
			5	PS	BLACK，プラスチックリール
			4	ポリエステル	CLEAR，カバーテープ
1	LCP	BLACK，UL94-0	3	PS	CLEAR，エンボスキャリアテープ

UNITS mm	SCALE 10：1	△の数	訂正記事	設計	検図	年月日
	△4	7	DIS-H-00003425	SJ. WADA	TS. MIYAZAKI	18. 01. 17

HRS HIROSE ELECTRIC CO., LTD.

承認	KH. IKEDA	07. 07. 12
検図	AR. TAKAHASHI	07. 07. 12
設計	TK. SUZUKI	07. 07. 11
製図	TK. SUZUKI	07. 07. 11

図番：ADC3-311352-05
製品名：DF40C-*DS-0.4V(51)
製品コード：CL684
△4 1/2

FORM HC0011-5-3

Jun.1.2024 Copyright 2024 HIROSE ELECTRIC CO.,LTD. All Rights Reserved.
本製品を車載用途などの高い信頼性が求められる機器にご使用の場合は、弊社までお問合せ下さい。

エンボスキャリアテープ (5:1)

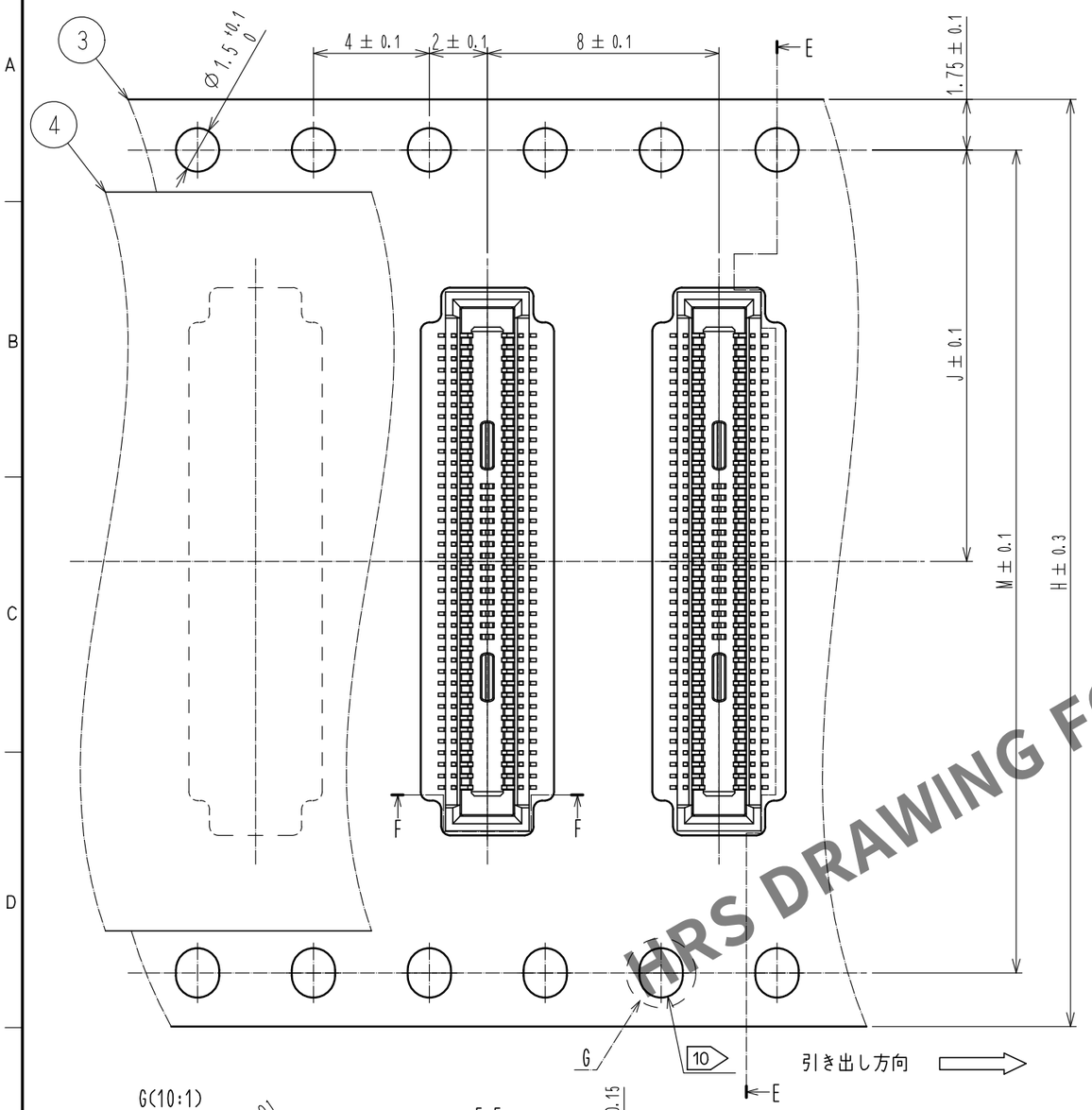

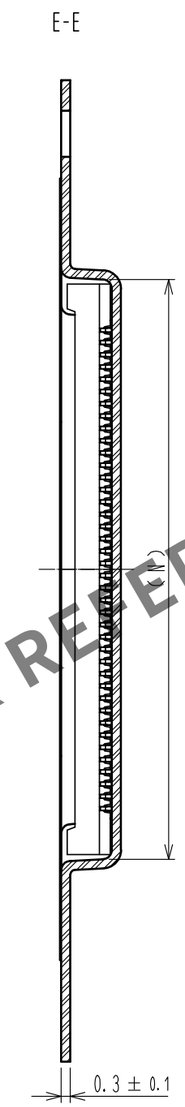

リール形状及び寸法(FREE)

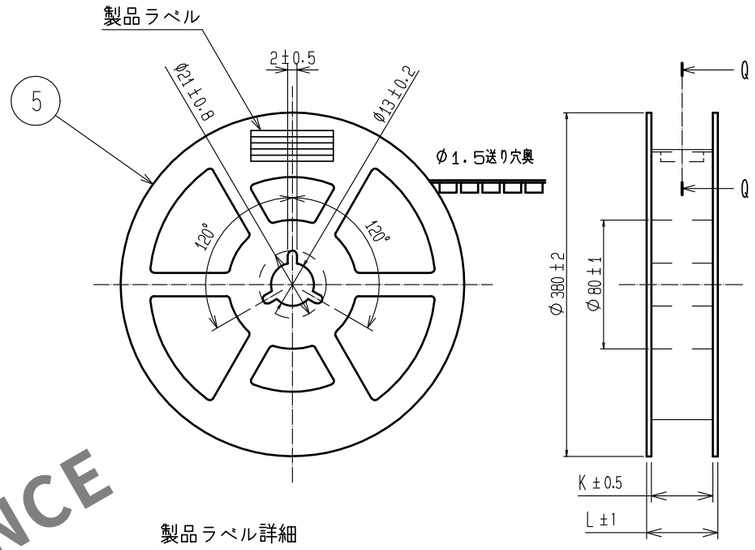

製品ラベル詳細

製造年月日	** ** **
製品コード	CL684-****-*-51
製品名	DF40C-*DS-0.4V(51)
数量	5000
納入者	ヒロセ電機(株)

	製品名	H	J	K	L	M	N
	DF40C-10DS-0.4V(51)	16	7.5	17.5	21.5	—	4.9
	DF40C-20DS-0.4V(51)	16	7.5	17.5	21.5	—	6.9
	DF40C-24DS-0.4V(51)	16	7.5	17.5	21.5	—	7.7
	DF40C-30DS-0.4V(51)	24	11.5	25.5	29.5	—	8.9
	DF40C-34DS-0.4V(51)	24	11.5	25.5	29.5	—	8.9
	DF40C-40DS-0.4V(51)	24	11.5	25.5	29.5	—	10.9
	DF40C-50DS-0.4V(51)	24	11.5	25.5	29.5	—	12.9
	DF40C-60DS-0.4V(51)	24	11.5	25.5	29.5	—	14.9
	DF40C-70DS-0.4V(51)	32	14.2	33.5	37.5	28.4	16.9
	DF40C-80DS-0.4V(51)	32	14.2	33.5	37.5	28.4	18.9
	DF40C-90DS-0.4V(51)	44	20.2	45.5	49.5	40.4	20.9
	DF40C-100DS-0.4V(51)	44	20.2	45.5	49.5	40.4	22.9
4	DF40C-120DS-0.4V(51)	44	20.2	45.5	49.5	40.4	26.9

G(10:1)

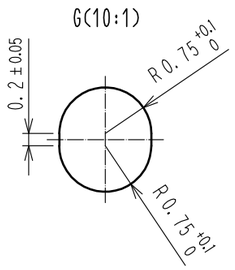

F-F

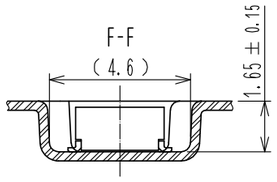

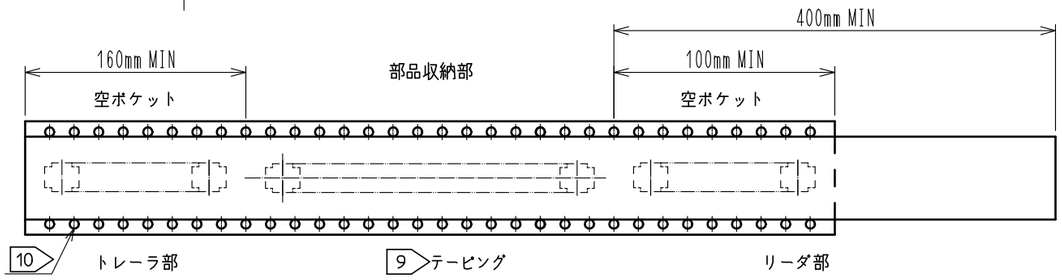

Q-Q (FREE)

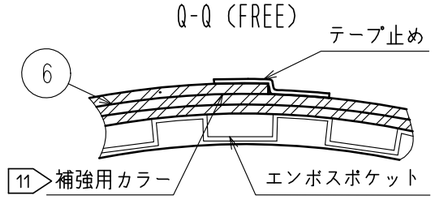

注)7. 1リール 5000個巻きです。
8. ( )内の寸法は参考寸法です。
4 9 JIS C 0806(IEC 60286-3)に基づいています。(自動実装用部品のパッケージング)
10 10～60極の送り穴は片側だけとなります。
11 梱包終了後、エンボスポケット外周に長さ2mの補強用カラーを巻き外周終端部はテープ止めします。

HRS DRAWING FOR REFERENCE

HRS	図番:	ADC3-311352-05
	製品名:	DF40C-*DS-0.4V(51)
	製品コード	CL684

4 2/2

FORM HC0011-5-4